INSTRUKCJA UŻYTKOWANIA I KONSERWACJI

Linhai UTV E-5S Electric

Wyłączny dystrybutor:

ASP Group PL Sp. z o.o.
41-300 Dąbrowa Górnicza
Legionów Polskich 9B
www.linhai.pl ; www.aspgroup.pl
kontakt@aspgroup.pl

Rok publikacji: 2017

Drogi Kliencie,
Gratulujemy z okazji zakupu pojazdu Linhai UTV E-5S Electric. W niniejszej instrukcji znajdziesz wszystkie ważne informacje niezbędne do odpowiedniej eksploatacji, jazdy i konserwacji maszyny, w celu zapewnienia długotrwałej satysfakcji i bezpieczeństwa. Instrukcja zawiera też zalecenia istotne ze względów bezpieczeństwa. Obejmuje podstawowe informacje techniczne, wskazówki dotyczące jazdy i manewrów oraz wiele przydatnych rad związanych z konserwacją pojazdu. Dla własnego bezpieczeństwa przestudiuj wnikliwie wszystkie informacje, zalecenia i ostrzeżenia zawarte w niniejszej instrukcji i na tablicach informacyjnych pojazdu, upewnij się, że są one zrozumiałe i przestrzegaj podanych wskazówek.

Instrukcja zawiera zalecenia mające istotne znaczenie dla Twojego bezpieczeństwa. Dobrze zapoznaj się i postępuj zgodnie z wszystkimi informacjami, wskazówkami i ostrzeżeniami zawartymi w niniejszej instrukcji i na etykietach Twojego pojazdu.

Życzymy dużej ilości beztrosko przejechanych kilometrów bez wypadków i szerokiej drogi.

Instrukcja zawiera aktualne informacje ważne na dzień publikacji. Firma Linhai nieprzerwanie pracuje nad jakością i parametrami technicznymi swoich produktów. Z tego względu mogą się niektóre ilustracje i niektóre opisy różnić od Twojego pojazdu. W przypadku pytań dotyczących instrukcji, pojazdu, jego działania lub konserwacji, zachęcamy do kontaktu z autoryzowanym dostawcą marki Linhai.

W pojeździe znajduje się specjalnie wyznaczony schowek służący do przechowywania niniejszej instrukcji i innych niezbędnych przedmiotów. Zawsze przechowuj niniejszą instrukcję w schowku do przechowywania, aby był w razie konieczności do dyspozycji.

■ INFORMACJA
Pojazd może być w instrukcji, na etykietach lub w literaturze oznaczany jako „maszyna", „pojazd", „UTV" (Utility Terrain Vehicle - terenowy pojazd użytkowy) lub „CUV" (Cargo Utility Vehicle).

⚠ VARNING
Nieprzestrzeganie ostrzeżeń może doprowadzić do poważnego zranienia lub śmierci!

Wyjątkowo ważne informacje są w niniejszej instrukcji oznaczone w następujący sposób:

⚠	Taki symbol bezpieczeństwa oznacza: **UWAGA! TWOJE BEZPIECZEŃSTWO MOŻE BYĆ**
⚠ VARNING	Niedotrzymywanie niniejszych zaleceń może prowadzić do poważnego zranienia lub śmierci osób wykonujących prace, prowadzącego,
UWAGA	Znak ten oznacza wskazówki, których niewykonanie może doprowadzić do
■ INFORMAC	**INFORMACJA** zawiera informacje, które wyjaśniają lub ułatwiają daną czynność.

W przypadku niewystarczającego doświadczenia poruszanie się pojazdem może być niebezpieczne!

UWAGA

Pojazd mogą prowadzić jedynie osoby z ważnym prawem jazdy grupy B (ewent. B1), a poza drogami publicznymi osoby powyżej 16 roku życia.

Spis treści

BEZPIECZEŃSTWO JAZDY..... 4
Ostrzeżenia bezpieczeństwa 4
Tablice informacyjne 6
Kontrola przed jazdą 9
Ostrzeżenia przed zagrożeniami..... 13
Pozostałe ostrzeżenia bezpieczeństwa 18
Używaj wyłącznie oryginalnych części zamiennych 19
Ubiór i wyposażenie 19

JAZDA 20
Podstawowe manewry podczas jazdy 20
Poruszanie się z bagażem 24

CZĘŚCI STERUJĄCE..... 25
Stacyjka i przełączniki 25
Części sterujące układu kierowniczego..... 25
Pedał gazu 26
Pedał hamulca.....26
Hamulec postojowy 26
Gniazdko do akcesoriów elektronicznych 12V. 27
Wielofunkcyjny ekran LCD 27
Siedzenia... 28
Pasy bezpieczeństwa..... 28
Schowek podręczny. 29
Platforma 29
Hak 30
Maska.....31

KONSERWACJA POJAZDU 31
Terminy bieżących prac konserwatorskich 32
Terminy smarowania 33
Akumulator – konserwacja 34
Koła – zakładanie i zdejmowanie 36
Opony..... 37
Regulacja tylnego zawieszenia... 38
Pierścienie półosi... 38
Kontrola układu kierowniczego 38
Geometria osi przedniej 38
Hamulce 39
Hamulec postojowy 40
Olej w tylnej przekładni 40
Wymiana żarówek..... 41
Ustawianie kąta oświetlenia 41
Mycie pojazdu. 41
Przechowywanie pojazdu 42
Przygotowanie pojazdu do sezonu 42
Narzędzia dostarczane z pojazdem..... 42
Numer VIN..... 43

SPECIFIKACJA TECHNICZNA..... 44

Pojazd nie jest zabawką i korzystanie z niego może być niebezpieczne!

• Pojazd jest przeznaczony wyłącznie do jazdy poza drogami publicznymi. Korzystanie z maszyny w miejscach publicznych również jest zakazane.
• Nieprzestrzeganie ostrzeżeń może doprowadzić do poważnego zranienia lub śmierci!
• Przed dokonaniem wyboru miejsca użycia maszyny zapoznaj się z obowiązującym prawem i przepisami.
• Nigdy nie dokonuj w pojeździe żadnych modyfikacji napędu, układów mechanicznych lub elektrycznych.
• Nigdy nie używaj nieoryginalnych części lub wyposażenia w celu zwiększenia prędkości lub wydajności swojego UTV.
• Nieprzestrzeganie niniejszych zaleceń jest równoznaczne z utraceniem ważności gwarancji.
• Montowanie dodatkowych części lub wykorzystywanie niektórych akcesoriów roboczych może zmienić właściwości jazdy oraz wydajność Twojej maszyny.
• Przestrzegaj sposób poruszania się Twojej maszyny, chroń środowisko naturalne i szanuj majątek osób trzecich. Podczas jazdy ponosisz odpowiedzialność za swoje bezpieczeństwo i bezpieczeństwo osób znajdujących się w pobliżu!

BEZPIECZEŃSTWO JAZDY

OSTRZEŻENIA BEZPIECZEŃSTWA

Maszyna nie jest zabawką i korzystanie z niej może być niebezpieczne!
Maszyny typu UTV zachowują się inaczej niż pozostałe pojazdy, takie jak motocykle, quady czy samochody. Nieumiejętna jazda może bardzo szybko prowadzić do wypadku lub wywrócenia, a to nawet podczas całkiem zwykłych manewrów, takich jak skręcanie, jazda pod górę lub jazda przez przeszkody.

⚠ OSTRZEŻENIE

Nieprzestrzeganie następujących ostrzeżeń może doprowadzić do poważnego zranienia lub śmierci.

ABY ZAPOBIEC POWAŻNEMU ZRANIENIU LUB ŚMIERCI:

• Maszyna przeznaczona jest do przewozu kierowcy, jeszcze jednej osoby i bagażu. Nigdy nie przewoź na platformie bagażowej żadnych osób.
• Nie przyspieszaj, jeżeli pasy bezpieczeństwa kierowcy i pasażera nie są poprawnie zapięte.
• Nigdy nie zezwalaj dzieciom, aby kierowały maszyną.
• Nigdy nie zezwalaj, aby maszynę prowadziła osoba, która nie zapoznała się uprzednio z instrukcją i treścią wszystkich tablic bezpieczeństwa na maszynie oraz ze sposobem kierowania pojazdem.
• Kierowca i pasażer powinni podczas jazdy mieć na sobie prawidłowo zapięty atestowany kask motocyklowy w odpowiednim rozmiarze, zabezpieczenie na oczy (okulary lub kask z przyłbicą), rękawice, wzmocnione buty, długie rękawy i nogawki.
• Podobnie jak w przypadku wszystkich innych pojazdów, również dla tej maszyny występuje we wskazanych warunkach niebezpieczeństwo przewrócenia lub wywrócenia. Nierówne podłoże, strome zbocza, zbyt szybkie lub zbyt ostre zakręty albo połączenie tych czynników zwiększają ryzyko wywrócenia. W przypadku, gdy pojazd zaczyna się wywracać, nigdy nie wystawiaj rąk i/lub nóg poza pojazd! Nie próbuj zapobiec wywróceniu pojazdu za pomocą ręki lub nogi! Istnieje niebezpieczeństwo poważnego zranienia, zmiażdżenia ręki, barku, nogi lub stopy, w przypadku gdy jakaś część ciała dostanie się pod wywracający się pojazd. Pozostaw ręce i nowy w środku pojazdu, jeżeli pojazd sam się całkowicie nie zatrzyma. Zapoznaj się z niniejszym ostrzeżeniem pasażera.
• Nigdy nie poruszaj się z nadmierną prędkością. Zawsze poruszaj się wyłącznie z prędkością dostosowaną do terenu, panujących warunków, widzialności, możliwości maszyny i swojego doświadczenia.
• Nigdy nie próbuj wykonywać skoków ani innych sztuczek kaskaderskich.
• Przed każdą jazdą sprawdź, czy pojazd jest w stanie zapewniającym bezpieczne korzystanie. Zawsze przestrzegaj zaleceń dotyczących kontroli i częstotliwości przeprowadzania prac konserwatorskich zawartych w niniejszej instrukcji.
• Zawsze trzymaj obie ręce, nogi, stopy i wszystkie palce w środku pojazdy przez cały czas jazdy. Zawsze trzymaj nogi na podłodze. Nigdy nie trzymaj się konstrukcji ochronnej ROPS za wyjątkiem wyznaczonych w tym celu uchwytów. Grozi to zranieniem ręki, która mogłaby przedostać się między pojazd a ramę.
• Podczas jazdy zawsze trzymaj obie ręce na kierownicy.
• Podczas prowadzenia pojazdu nie trzymaj kciuków ani palców wewnątrz koła kierownicy. Podczas jazdy po nierównym terenie przednie koła poruszają się w prawo i w lewo reagując na ukształtowanie terenu, a ruch ten przenosi się na kierownicę. Nagłe uderzenie w przednie koło może spowodować wyrzucenie kierownicy z rąk i zranienie kciuków lub palców, które znajdują się wewnątrz.
• W nieznanym terenie należy poruszać się powoli i zachować szczególną ostrożność. Teren może się szybko zmieniać.
• Nigdy nie poruszaj się w zbyt ciężkim, śliskim lub osypującym się terenie.
• Przestrzegaj wskazówek dotyczących skręcania opisanych w niniejszej instrukcji. Technikę skręcania należy wpierw przećwiczyć przy małej prędkości. Nie skręcaj z nadmierną prędkością.
• Po wywróceniu, upadku lub kolizji oddaj maszynę jak najszybciej do przeglądu do autoryzowanego serwisu Linhai.
• Nie wjeżdżaj na zbyt strome dla kierowcy lub dla maszyny zbocza. Jazdę pod górę, przed jeżdżeniem

po większych wzniesieniach, przećwicz wpierw na mniejszych zboczach.

• Przestrzegaj wskazówek dotyczących wjeżdżania pod górę opisanych w instrukcji. Przed wjechaniem na jakiekolwiek wzniesienie zawsze dokładnie zbadaj podłoże. Nigdy nie próbuj wjeżdżać na wzniesienia o zbyt śliskim lub osypującym się podłożu. Podczas jazdy pod górę nie dodawaj gazu i nie wykonuj gwałtownych manewrów. Nigdy nie wjeżdżaj pod górę ze zbyt dużą prędkością. Unikaj wzniesień, na których maszyna mogłaby się wywrócić.

• Przestrzegaj wskazówek dotyczących jazdy w dół opisanych w niniejszej instrukcji. Przed zjechaniem z jakiekolwiek wzniesienia zawsze dokładnie zbadaj podłoże. Nigdy nie próbuj zjeżdżać ze wzniesienia o zbyt śliskim lub osypującym się podłożu. Nigdy nie przyspieszaj zjeżdżając w dół, nie wykonuj gwałtownych manewrów. Nigdy nie wjeżdżaj pod górę ze zbyt dużą prędkością. Unikaj zboczy, na których maszyna mogłaby się wywrócić. Zjeżdżaj ze zbocza prosto w dół.

• Zawsze przestrzegaj wskazówek dotyczących jazdy w poprzek zbocza, opisanych w instrukcji. Przed zjechaniem w poprzek zbocza zawsze dokładnie zbadaj podłoże. Nigdy nie próbuj trawersować wzniesienia o zbyt śliskim lub osypującym się podłożu. Podczas trawersowania przenieś ciężar w kierunku w górę zbocza. Podczas trawersowania nie dodawaj gazu i nie zmieniaj gwałtownie kierunku jazdy. Nigdy nie trawersuj ze zbyt dużą prędkością. Unikaj wzniesień, na których maszyna mogłaby się wywrócić. Należy unikać skręcania na wzniesieniu, jeżeli kierowca nie posiada wystarczających umiejętności w zakresie skręcania w terenie płaskim.

• Nie próbuj wjeżdżać na lub zjeżdżać ze zbyt stromych zboczy.

• Zawsze przed jazdą dokładnie zbadaj teren. Nigdy nie próbuj pokonywać dużych przeszkód, takich jak duże kamienie lub powalone drzewa. Zawsze przestrzegaj wskazówek dotyczących trawersowania wzniesień opisanych w instrukcji.

• Po wyjątkowo śliskim podłożu, jak na przykład po lodzie itd., poruszaj się bardzo powoli i ostrożnie, tak aby nie doszło do poślizgu mogącego spowodować utratę kontroli nad pojazdem.

• Unikaj poruszania się po wodzie, nigdy nie poruszaj się w wodzie, której głębokość przekracza 20 cm. Podczas pokonywania przeszkód wodnych istnieje niebezpieczeństwo wystąpienia zwarcia, co może doprowadzić do poważnego zranienia lub śmierci kierowcy lub pasażera, do uszkodzenia lub wręcz do pożaru pojazdu.

• Nie korzystaj z pojazdu w ciężkim terenie. Jazda w wyjątkowo ciężkim terenie, próby pokonywania stromych zboczy lub wykonywania skoków z maszyną mogą prowadzić do poważnego zranienia lub śmierci kierowcy lub pasażera, do uszkodzenia zawieszenia, elementów zawieszenia lub układu napędu elektrycznego.

• Podczas cofania zawsze upewnij się, że za pojazdem nie ma żadnych przeszkód ani osób. Podczas jazdy do tyłu jedź powoli, nie wykonuj gwałtownych skrętów.

• Używaj jedynie opon zalecanego typu i w zalecanym rozmiarze, napompowanych do zalecanego poziomu ciśnienia. Zmiany ciśnienia w oponach mogą wpłynąć na stabilność i zachowanie maszyny.

• Nigdy nie przekraczaj dozwolonej nośności pojazdu. Bagaż na platformie stawiaj jak najbardziej z przodu i symetrycznie w stosunku do podłużnej osi pojazdu. Sprawdź, czy ładunek jest bezpiecznie przymocowany, tak aby nie mógł się przesuwać podczas jazdy. Dostosuj prędkość i postępuj zgodnie ze wskazówkami dotyczącymi jazdy z bagażem lub ciągnięcia przyczepy zawartymi w niniejszej instrukcji. Podczas jazdy z bagażem zawsze miej na uwagę dłuższą drogę hamowania.

• Nie korzystaj z pojazdu lub jakiegokolwiek do niego podłączonego sprzętu, jeżeli jesteś pod wpływem alkoholu, narkotyków lub innych substancji zmieniających świadomość.

• Nigdy nie poruszaj się pojazdem, jeżeli hamulce nie działają prawidłowo lub są źle wyregulowane. Istnieje niebezpieczeństwo zaprzestania działania hamulców, co może spowodować wypadek. Po naprawie lub wyregulowaniu hamulców upewnij się, że hamulce działają prawidłowo, nie przyhamowują oraz że pozycja pedału hamulca jest prawidłowa. Układ hamowania powinien być prawidłowo odpowietrzony. Naprawy i regulację hamulców przeprowadzaj zawsze w autoryzowanym serwisie Linhai.

• Nie poruszaj się ani nie parkuj w wysokiej suchej trawie. Istnieje niebezpieczeństwo pożaru, jeżeli silnik elektryczny jest rozgrzany.

TABLICE INFORMACYJNE

■ INFORMACJA

Rozmieszczenie i treść tablic na maszynie mogą się w zależności od modelu różnić.

Tablice ostrzegawcze są na pojeździe umieszczone dla Twojego bezpieczeństwa. Dokładnie przeczytaj wszystkie tablice i przestrzegaj wskazówek na nich zamieszczonych. Jeżeli któraś z tablic jest nieczytelna lub uszkodzona, skontaktuj się ze swoim dystrybutorem w celu wymiany na nową.

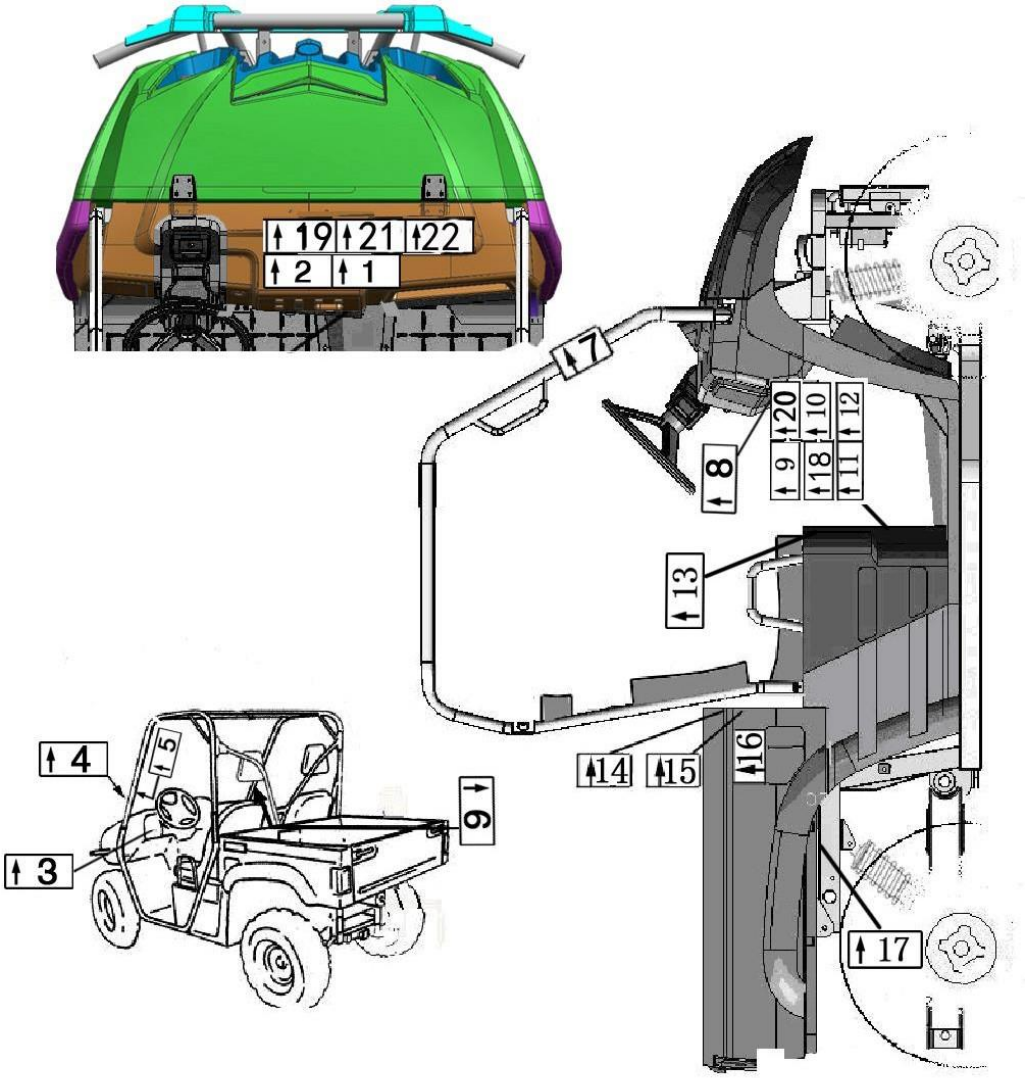

• Maszyna jest przeznaczona do użytku przez osoby powyżej 16 roku życia z ważnym prawem jazdy. Nigdy nie pozwalaj, aby pojazdem kierowały dzieci. Uwaga! Maszyna zachowuje się inaczej niż pozostałe pojazdy lub samochody.

• Pojazd przeznaczony jest do przewożenia kierowcy i jednego pasażera. Pasażer powinien dosięgać obiema nogami do ziemi i trzymać się uchwytów znajdujących się wewnątrz kabiny.

Maksymalna masa całkowita pojazdu wynosi 976 kg łącznie z kierowcą, pasażerem, zamontowanymi akcesoriami i wyposażeniem, bagażem na platformie i pionowym obciążeniem kuli.

• Masa pasażera i bagażu może wpłynąć na zachowanie i właściwości poruszania się pojazdu.

1.

OSTRZEŻ

Następstwem nieprawidłowego korzystania z maszyny może być POWAŻNE ZRANIENIE lub ŚMIERĆ. NIGDY:

- Nie poruszaj się z prędkością, która nie jest dostosowana do podłoża, warunków, możliwości maszyny lub Twojego doświadczenia.
- Nie używaj pojazdu ani jakiegokolwiek do niego podłączonego wyposażenia pod wpływem alkoholu, narkotyków lub substancji zmieniających świadomość.
- Nie korzystaj pojazdu w wyjątkowo trudnym terenie lub na zbyt stromych zboczach.
- Nie korzystaj z pojazdu na drogach publicznych. Istnieje niebezpieczeństwo zderzenia z innym pojazdem lub pieszym.
- Nie przewoź więcej niż jednego pasażera lub pasażera poniżej 12 roku życia, który nie dosięga obiema nogami do podłogi, a rękoma do uchwytów.
- Nie dokonuj modyfikacji pojazdu poprzez montowanie niezalecanych akcesoriów. Może to w wyraźny sposób pogorszyć stabilność maszyny.

ZAWSZE:

- Trzymaj prawidłowo zapięte pasy bezpieczeństwa. Wywrócenie pojazdu może spowodować poważne zranienie lub śmierć.
- Noś zatwierdzony kas motocyklowy oraz ochronę na oczy.
- Trzymaj ręce i nogi wewnątrz pojazdu przez cały czas jazdy.
- Podczas jazdy z pasażerem ogranicz prędkość i zachowaj szczególną ostrożność.
- Unikaj gwałtownych skrętów i skręcania na pełnym gazie.
- Unikaj gwałtownych skrętów, nie hamuj gwałtownie
- Podczas jazdy do tyłu jedź powoli
- Upewnij się, ze pasażer zapoznał się z tablicami bezpieczeństwa na pojeździe i zrozumiał ich treść
- Podczas jazdy uważaj na gałęzie, zarośla lub wyrzucane spod kół kamienie

UWAGA !

- Nie wjeżdżaj do wody powyżej poziomu podłogi pojazdu, Istnieje niebezpieczeństwo uszkodzenia lub zniszczenia akumulatora
- Akumulator wymaga regularnej konserwacji.
- Niestosowanie się do wskazówek dotyczących konserwacji akumulatora zawartych w instrukcji obsługi może spowodować uszkodzenie lub zniszczenie akumulatora, wywołać usterkę maszyny, pożar, poważne zranienie lub śmierć.
- Maksymalna prędkość podczas ciągnięcia przyczepy wynosi 15 km/h. Przekroczenie wskazanej prędkości może spowodować uszkodzenie układu napędowego.
- Podczas holowania pojazdu zawsze odetnij zapłon - obróć klucz do pozycji OFF.

3.

OSTRZEŻENIE

Prowadzenie pojazdu przez osoby poniżej 16 roku życia zwiększa ryzyko poważnego zranienia lub śmierci.
Maszyny nigdy nie mogą prowadzić osoby poniżej 16 roku życia.
NIGDY nie prowadź pojazdu po drogach publicznych bez ważnego prawa jazdy.

4.

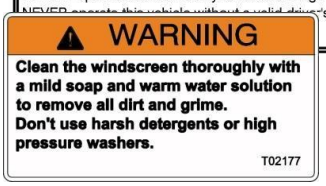

OSTRZEŻENIE

Przednią szybę myj wyłącznie miękką gąbką, szamponem do samochodu o delikatnym działaniu myjącym i letnią wodą. Nie używaj do mycia szyby żadnych bardzo mocnych detergentów ani wysokiego ciśnienia.

5.

6.

OSTRZEŻE

Istnieje niebezpieczeństwo poważnego zranienia w przypadku prób zabiegania wywróceniu pojazdu za pomocą ręki lub nogi. Jeżeli pojazd zaczyna się wywracać, trzymaj ręce i nogi zasadniczo wewnątrz pojazdu. Nigdy nie próbuj zapobiegać wywróceniu pojazdu za pomocą ręki lub nogi.

Strome zbocza, nierówne podłoże i zbyt szybkie lub zbyt gwałtowne zakręty zwiększają niebezpieczeństwo wywrócenia.

7.

OSTRZEŻENIE

Konstrukcja zabezpieczająca ROPS nie jest w stanie chronić pasażerów przed każdym rodzajem wypadków łącznie w wywróceniem.

8.

OSTRZEŻENIE

Nigdy nie przełączaj trybów „ECON" i „SPORT" w jedną lub w drugą stronę, jeżeli pojazd jest w ruchu.

9.

OSTRZEŻENIE

- Akumulator ładuj zawsze jedynie w suchych warunkach i wyłącznie wtedy, gdy cała maszyna jest sucha.
- Zabronione jest ładowanie akumulatora na zewnątrz na deszczu.

10.

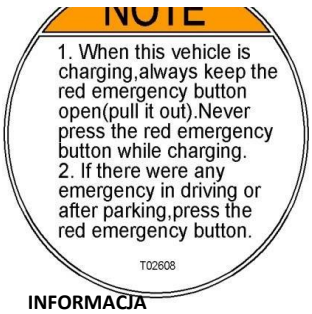

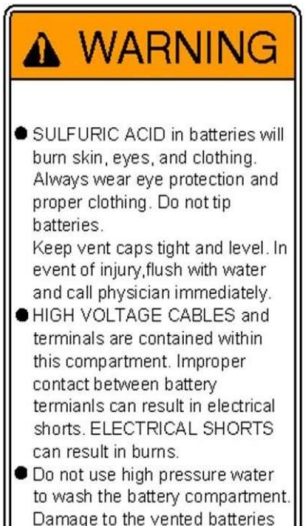

INFORMACJA

1. Podczas ładowania akumulatora zawsze odłącz główny wyłącznik bezpieczeństwa w kolorze czerwonym (znajdujący się . Podczas ładowania nigdy nie włączaj głównego wyłącznika bezpieczeństwa.
2. Jeżeli podczas jazdy lub parkowania

OSTRZEŻENIE

- KWAS SIARKOWY zawarty w akumulatorze ma szkodliwy wpływ na skórę, oczy i ubranie. Podczas pracy zasadniczo używaj okularów ochronnych i noś odpowiednie ubranie. Nie przechylaj ani nie obracaj akumulatora. Zawory odpowietrzające akumulatora przechowuj dobrze zamknięte.
W razie zetknięcia natychmiast przepłucz dotknięte miejsce wodą i niezwłocznie skontaktuj się z lekarzem.
- W tym miejscu znajdują się kable i zaciski WYSOKIEGO NAPIĘCIA. Nieprawidłowe połączenie między biegunami akumulator może doprowadzić do zwarcia. ZWARCIE ELEKTRYCZNE może wywołać pożar.
- Do czyszczenia przestrzeni z akumulatorem nie używaj wysokiego ciśnienia.
Może to doprowadzić do uszkodzenia akumulatora.

Informacja:

Główny wyłącznik bezpieczeństwa znajduje się po lewej stronie na panelu pod siedzeniem kierowcy.

12.

⚠ WARNING

- Explosive gases are released when batteries are charged.Keep sparks. flames and cigarettes away.Shield eyes when working near batteries.
- Do not charge batteries in a non - ventilated enclosed area or near flammable materials.
- Do not attempt to charge frozen, leaking, or damaged batteries.
- Do not charge with storage or weather cover on vehicle or with the cab enclosure doors closed, as fire and explosion are possible.
- Refer to Owner's Manual or contact your local dealer with any questions.

TO MAXIMIZE BATTERY LIFE

- Always check and maintain water level monthly. Use only distilled water,
- Water level should be kept 1/4″(6mm) below fill well. Do not overfill the battery.
- Always keep batteries fully charged. For maximum life, change your vehicle at every opportunity. Use only the charger supplied with the vehicle. Inspect battery connections regulary.
- Failure to properly maintain your batteries will void warranty coverage.

T02604

OSTRZEŻENIE

- Podczas ładowania akumulatora ulatniając się gazy wybuchowe. Nie zbliżaj się z otwartym ogniem, papierosem lub źródłem iskier. Podczas pracy w pobliżu akumulatora zawsze chroń oczy.
- Nie ładuj akumulatora w niewietrzonych pomieszczeniach zamkniętych lub w pobliżu materiałów łatwopalnych.
- Nie próbuj ładować zamarzniętego, nieszczelnego lub uszkodzonego akumulatora.
- Nie ładuj akumulatora w pojeździe przykrytym pokrowcem lub z zamkniętymi drzwiami kabiny. Istnieje niebezpieczeństwo pożaru i wybuchu.
- W razie jakichkolwiek wątpliwości należy zapoznać się z instrukcją obsługi lub skontaktować się z dostawcy Linhai.

DLA ZACHOWANIA MAKSYMALNEGO OKRESU UŻYTKOWANIA AKUMULATORA

- Sprawdzaj i uzupełniaj poziom elektrolitów 1x na miesiąc. Do uzupełniania używaj wyłącznie wody destylowanej.
- Utrzymuj poziom elektrolitów na wysokości 6 mm poniżej wlewu. Nie przepełniaj członów.
- Zawsze utrzymuj akumulator całkowicie naładowany. Aby zachować maksymalny okres użytkowania, ładuj akumulator przy każdej okazji. Używaj wyłącznie ładowarki dostarczanej w zestawie z pojazdem. Regularnie sprawdzaj złącza akumulatora.
- Nieprawidłowa / niedbała konserwacja akumulatora prowadzi do ograniczenia lub unieważnienia gwarancji.

13.

NOTE

- The battery of the vehicle is usually supplied by the distributor.
- The Manufacturer of Linhai suggests to equip with 5 pcs batteries. Each battery's specification is 12V 150Ah and size is 330mmX170mmX290mm.
- Before operating this vehicle, the owner and each operator must have read and have an understanding of the instructions for proper assembly and safe operation.

INFORMACJA

- Akumulatory pojazdu są dostarczane z dystrybutorem.
- Producent Linhai zaleca wyposażyć maszynę w pięć akumulatorów o wydajności 12V 150Ah o wymiarach 330 x 170 x 290 mm.
- Przed korzystaniem z pojazdu właściciel i użytkownik pojazdu powinni posiąść wiedzę w zakresie prawidłowego montażu i bezpiecznego użycia.

14.

⚠ WARNING

- Passengers can be thrown off. This can cause serious injury or death.
- Never carry passengers in cargo box.

OSTRZEŻENIE

- **Osoby przewożone na platformie mogą podczas jazdy wypaść. Może to doprowadzić do ciężkiego zranienia lub śmierci.**
- **Nigdy nie przewoź osób na platformie.**

15.

OSTRZEŻENIE

NIEPRAWIDŁOWY POZIOM CIŚNIENIA W OPONACH I PRZECIĄŻANIE POJAZDU MOŻE SPOWODOWAĆ UTRATĘ KONTROLI NAD POJAZDEM, CIĘŻKIE ZRANIENIE LUB ŚMIERĆ.

- Z bagażem poruszaj się powoli i bierz pod uwagę dłuższą drogę hamowania.
- Przeciążanie pojazdu, nieprawidłowe rozłożenie lub złe mocowanie bagażu zwiększa niebezpieczeństwo utraty kontroli nad pojazdem. Bagaż powinien być prawidłowo rozłożony, musi znajdować się na platformie jak najniżej i być bezpiecznie przymocowany.
- Dla zachowania stabilności w ciężkim lub pofałdowanym terenie jedź powoli i nie przewoź ciężkiego bagażu.
- Zachowaj ostrożność, jeżeli bagaż wychodzi poza krawędź platformy.

16.

OSTRZEŻENIE

- **Niebezpieczeństwo zranienia ręki, innej części ciała lub osób trzecich podczas składania platformy.**
- **Zakaz jazdy z rozłożoną platformą.**

17.

OSTRZEŻENIE

Gorąca powierzchnia

Nie dotykaj przekaźników DC od razu po zatrzymaniu pojazdu, odczekaj aż ostygnie.

18.

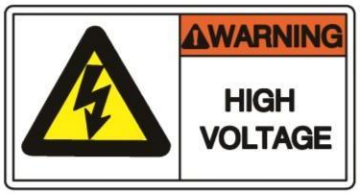

OSTRZEŻENIE

19.

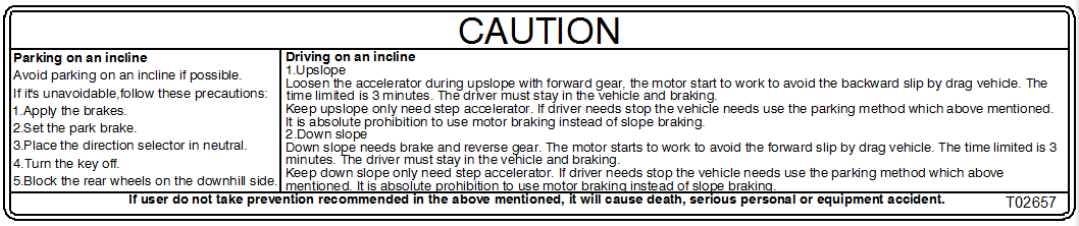

CAUTION

Parking on an incline	Driving on an incline
Avoid parking on an incline if possible. If it's unavoidable,follow these precautions: 1.Apply the brakes. 2.Set the park brake. 3.Place the direction selector in neutral. 4.Turn the key off. 5.Block the rear wheels on the downhill side.	1.Upslope Loosen the accelerator during upslope with forward gear, the motor start to work to avoid the backward slip by drag vehicle. The time limited is 3 minutes. The driver must stay in the vehicle and braking. Keep upslope only need step accelerator. If driver needs stop the vehicle needs use the parking method which above mentioned. It is absolute prohibition to use motor braking instead of slope braking. 2.Down slope Down slope needs brake and reverse gear. The motor starts to work to avoid the forward slip by drag vehicle. The time limited is 3 minutes. The driver must stay in the vehicle and braking. Keep down slope only need step accelerator. If driver needs stop the vehicle needs use the parking method which above mentioned. It is absolute prohibition to use motor braking instead of slope braking.

If user do not take prevention recommended in the above mentioned, it will cause death, serious personal or equipment accident. T02657

UWAGA

Parkowanie na zboczu

W miarę możliwości unikaj parkowania na zboczach. W razie konieczności, postępuj w następujący sposób:

1. Zahamuj pojazd za pomocą hamulca nożnego
2. Zaciągnij hamulec postojowy.
3. Ustaw przełącznik kierunku na neutral.
4. Wyłącz zapłon przekręcając klucz w stacyjce.
5. Zabezpiecz od dołu tylne koła.

Jazda pod górę i w dół

1. Jazda pod górę

Podczas podjazdu pod górę puść pedał gazu. Silnik zacznie pracować, dzięki czemu pojazd się nie zsuwa (asystent podjazdu pod górę). Maksymalny czas wynosi 3 minuty. Kierowca powinien pozostać w pojeździe i delikatnie hamować.

Aby zacząć jechać pod górę, należy wcisnąć pedał gazu. W przypadku, gdy potrzebujesz zatrzymać się na zboczu, zaparkuj pojazd w sposób podany po lewej stronie. Na zboczu surowo zabronione jest hamowanie silnikiem zamiast hamowania z użyciem hamulców.

2. Jazda w dół

Do jazdy w dół potrzebny jest hamulec i bieg wsteczny. Silnik zacznie pracować i pojazd nie zacznie

20.

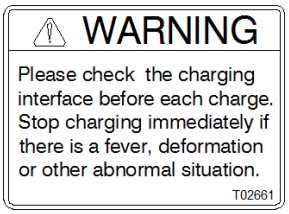

OSTRZEŻENIE

Przed każdym ładowaniem sprawdź stan ładowarki, która znajduje się pod przednią maską. Jeżeli ładowarka się nagrzewa lub jeżeli zauważysz uszkodzenia lub inną niezwykłą okoliczność, natychmiast przerwij ładowanie.

21.

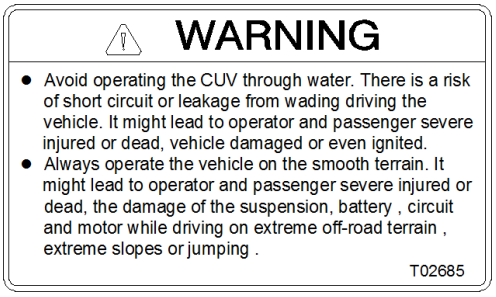

OSTRZEŻENIE

• W miarę możliwości unikaj jazdy w wodzie. Nigdy nie poruszaj się w wodzie, której głębokość przekracza 20 cm. Podczas poruszania się w wodzie zachodzi niebezpieczeństwo wystąpienia zwarcia, które może doprowadzić do śmierci kierowcy lub pasażera, uszkodzenia lub pożaru pojazdu.

• Z pojazdu można korzystać jedynie w umiarkowanym terenie. Jazda w wyjątkowo ciężkim terenie, próby pokonywania stromych zboczy lub wykonywania skoków na pojeździe mogą prowadzić do poważnego zranienia lub śmierci kierowcy lub pasażera, do uszkodzenia zawieszenia, elementów zawieszenia lub układu napędu elektrycznego.

KONTROLA PRZED JAZDĄ

Przed każdą jazdą sprawdź prawidłowe działanie niżej wymienionych części i układów. Nieprzeprowadzenie wskazanego przeglądu może doprowadzić do ciężkiego zranienia lub śmierci.

1. **Opony** - sprawdź stan i ciśnienie opon.

2. **Akumulator** - sprawdź stan płynu hamulcowego i uzupełnij do pełna.

3. **Hamulce** - sprawdź stan płynu hamulcowego, skontroluj działanie i regulację hamulców (w tym hamulca postojowego).

   - **Pedał hamulca** - sprawdź odpowiedni luz pedału hamulca. W przypadku, gdy luz pedału jest nieprawidłowy, oddaj go do regulacji w autoryzowanym serwisie Linhai. Sprawdź działanie pedału hamulca. Pedał powinien poruszać się płynnie, a przy wciskaniu powinien stawiać wyraźny opór. W przeciwnym wypadku, skieruj pojazd do autoryzowanego serwisu Linhai do przeglądu i naprawy.

   - **Wyciek płynu hamulcowego** - sprawdź, czy płyn hamulcowy nie wycieka w miejscach łączeń lub ze zbiornika płynu hamulcowego. Na minutę mocno wciśnij hamulec. W przypadku wystąpienia wycieku płynu hamulcowego, skieruj pojazd do swojego dostawcy do przeglądu i naprawy.

- **Sprawdź poziom płynu hamulcowego** - w razie potrzeby uzupełnij płyn hamulcowy.

- **Kontrola działania** - sprawdź działanie hamulców przy małej prędkości i upewnij się, że są sprawne. Jeżeli hamulce nie są wystarczająco sprawne, zrób przegląd układu hamowania.

4. **Pedał gazu** - przed uruchomieniem sprawdź działanie pedału gazu i jego luz. Pedał powinien chodzić płynnie, a po puszczeniu powinien sam wrócić do pozycji podstawowej. Jeżeli pedał nie działa prawidłowo, oddaj go do przeglądu / naprawy w autoryzowanym serwisie Linhai.

5. **Reflektory** - sprawdź działanie przednich i tylnych reflektorów, kierunkowskazów, świateł pozycyjnych, urządzeń sterujących i przełączników.

6. **Główny wyłącznik bezpieczeństwa** - sprawdź prawidłowe działanie głównego wyłącznika bezpieczeństwa. (Główny wyłącznik bezpieczeństwa znajduje się po lewej stronie na panelu pod siedzeniem kierowcy).

7. **Koła**– Sprawdź poziom dokręcenia nakrętek kół i śrub oraz czy nakrętki śrub są zabezpieczone nakładkami. Sprawdź wyważenie / stan zużycia / geometrię kół. W razie konieczności oddać do naprawy w autoryzowanym serwisie Linhai. Sprawdzić, czy łożyska nie są poluzowane lub uszkodzone. W razie potrzeby oddać do wymiany w autoryzowanym serwisie Linhai.

8. **Układ kierowniczy** - sprawdzić prawidłowe działanie układu kierowniczego. Zaparkuj maszynę na równej powierzchni. Obróć kierownicę do końca w prawo i w lewo, sprawdzający czy układ kierowniczy ma odpowiedni luz, nie wydaje nietypowych odgłosów i nigdzie się nie blokuje. W razie uszkodzeń oddaj układ kierowniczy do przeglądu i naprawy w autoryzowanym serwisie Linhai.

9. **Poluzowane złącza, dokręcanie śrub i nakrętek** - sprawdź dokręcenie śrub, nakrętek i pozostałych elementów łączących; przeprowadź kontrolę wizualną pod kątem ewentualnych uszkodzeń lub poluzowanych części. Przed jazdą zawsze sprawdź dokręcenie części podwozia. W razie konieczności wszystko dokręć / napraw, ewentualnie oddaj maszynę do autoryzowanego serwisu Linhai w celu dokręcenia ze wskazanym momentem obrotowym.

10. **Kask, okulary i ubiór** - upewnij się, że kierowca i pasażer mają kask, okulary i odpowiedni ubiór.

11. **Pasy bezpieczeństwa** - regularnie sprawdzaj zużycie i prawidłowe działanie pasów bezpieczeństwa. Upewnij się, że żaden pas bezpieczeństwa nie jest rozdarty ani uszkodzony. Pasy bezpieczeństwa powinny się swobodnie wyciągać, po odpięciu powinny się płynnie same zwijać. Sprzączki pasów powinny się dać bezpiecznie zapiąć w zamku, a po wciśnięciu czerwonego przycisku powinny się z łatwością uwolnić. Oczyść pasu i ich mechanizm zapinania z błota i innych zabrudzeń, które mogłyby wpłynąć na ich działanie. W razie nieprawidłowego działania pasów bezpieczeństwa należy oddać je do przeglądu lub wymienić w autoryzowanym serwisie Linhai.

Ostrzeżenia przed zagrożeniami

NIEPRZESTRZEGANIE PONIŻSZYCH OSTRZEŻEŃ MOŻE DOPROWADZIĆ DO POWAŻNEGO ZRANIENIA LUB ŚMIERCI!

OSTRZEŻENIE

ZAGROŻENIE

Nieprawidłowe działanie pedału gazu.

CO MOŻE SIĘ WYDARZYĆ

Pedał gazu może źle działać, co może utrudniać przyspieszanie i hamowanie wtedy, kiedy trzeba. Może to doprowadzić do wypadku.

JAK UNIKNĄĆ NIEBEZPIECZEŃSTWA

Przed włączeniem zasilania sprawdź pedał gazu. Jeżeli pedał nie działa prawidłowo, sprawdź dlaczego. Napraw usterkę przez uruchomieniem pojazdu. Jeżeli nie udaje się ustalić przyczyn lub naprawić usterki samodzielnie, skontaktuj się z autoryzowanym serwisem Linhai.

OSTRZEŻENIE

ZAGROŻENIE

Poluzowane siedzenie.

CO MOŻE SIĘ WYDARZYĆ

Jeżeli siedzenie poluzuje się podczas jazdy, kierowca może stracić kontrolę nad pojazdem, ew. kierowca lub pasażer mogą podczas jazdy wypaść z pojazdu.

JAK UNIKNĄĆ NIEBEZPIECZEŃSTWA

Upewnij się, że siedzenie jest bezpiecznie wpięte.

OSTRZEŻENIE

ZAGROŻENIE

Korzystanie z pojazdu bez prawidłowych wskazówek lub bez doświadczenia w jego kierowaniu.

CO MOŻE SIĘ WYDARZYĆ

Utrata kontroli nad pojazdem, która może spowodować wypadek lub zranienie.

JAK UNIKNĄĆ NIEBEZPIECZEŃSTWA

Przed pierwszą jazdą należy przeczytać cały podręcznik użytkownika. Jeżeli nie rozumiesz któregoś fragmentu, zapytaj swojego sprzedawcę.

OSTRZEŻENIE

ZAGROŻENIE

Poruszanie się po zbyt stromym zboczu.

CO MOŻE SIĘ WYDARZYĆ

Na stromym zboczu maszyna może się łatwiej wywrócić niż na równej powierzchni lub na delikatnym wzniesieniu.

JAK UNIKNĄĆ NIEBEZPIECZEŃSTWA

Unikaj zbyt stromych zboczy. Nigdy nie próbuj wjeżdżać na wzniesienia o zbyt śliskim lub osypującym się podłożu. Przećwicz jazdę pod górę na mniejszych wzniesieniach zanim zaczniesz wjeżdżać na bardziej strome.

Nigdy nie próbuj pokonywać - w górę ani w dół - wzniesienia o nachyleniu przekraczającym 15°!

OSTRZEŻENIE

ZAGROŻENIE

Nieprawidłowe trawersowanie, nieprawidłowe skręcanie się na wzniesieniu.

CO MOŻE SIĘ WYDARZYĆ

Niebezpieczeństwo utraty kontroli i wywrócenia maszyny.

JAK UNIKNĄĆ NIEBEZPIECZEŃSTWA

Nigdy nie próbuj się odwracać na stromym zboczu. Podczas skręcania przy jeździe pod górę zachowaj szczególną ostrożność. Nigdy nie poruszaj się w poprzek zboczy o śliskim lub osypującym się podłożu.

OSTRZEŻENIE

ZAGROŻENIE

Skoki i inne sztuczki kaskaderskie.

CO MOŻE SIĘ WYDARZYĆ

Zwiększone niebezpieczeństwo wypadku lub wywrócenia.

JAK UNIKNĄĆ NIEBEZPIECZEŃSTWA

Nigdy nie próbuj wykonywać skoków lub innych sztuczek kaskaderskich. Nie próbuj się popisywać.

OSTRZEŻENIE

ZAGROŻENIE

Przeciążenie maszyny, nieprawidłowe rozłożenie i ciągnięcie bagażu.

CO MOŻE SIĘ WYDARZYĆ

Przeciążenie i nieprawidłowe rozłożenie ciężaru może spowodować zmiany w zachowaniu pojazdu i doprowadzić do wypadku.

JAK UNIKNĄĆ NIEBEZPIECZEŃSTWA

Nigdy nie przekraczaj dozwolonej masy bagażu przewożonego na platformie anie dozwolonej masy ciągnionej pojazdu. Bagaż rozłóż równomiernie i bezpiecznie zapnij. Podczas jazdy z bagażem zredukuj prędkość i bierz pod uwagę dłuższą drogę hamowania.

OSTRZEŻENIE

ZAGROŻENIE

Przewożenie osób na platformie bagażowej.

CO MOŻE SIĘ WYDARZYĆ

Przewożona/-e osoba/-y może/-gą wypaść, zostać wyrzucona/-e lub uderzona/-e przez przedmioty na platformie.

JAK UNIKNĄĆ NIEBEZPIECZEŃSTWA

Nigdy nie przewoź pasażerów na platformie bagażowej. Platforma przeznaczona jest do przewożenia bagaży.

OSTRZEŻENIE

ZAGROŻENIE

Niezachowanie szczególnej ostrożności podczas jazdy w nieznanym terenie.

CO MOŻE SIĘ WYDARZYĆ

Możesz wjechać na niewidoczne kamienie, garby lub dziury, zanim zdążysz zareagować.
Może to doprowadzić do wywrócenia się maszyny lub utraty kontroli.

JAK UNIKNĄĆ NIEBEZPIECZEŃSTWA

W nieznanym terenie należy poruszać się powoli i zachować szczególną ostrożność. Jeżeli warunki terenowe ulegają zmianę, jedź z zachowaniem szczególnej ostrożności.

OSTRZEŻENIE

ZAGROŻENIE

Nieprawidłowy sposób pokonywania przeszkód.

CO MOŻE SIĘ WYDARZYĆ

Niebezpieczeństwo utraty kontroli i wywrócenia maszyny.

JAK UNIKNĄĆ NIEBEZPIECZEŃSTWA

Przed jazdą w nieznanym terenie obejrzyj go pod kątem ewentualnych przeszkód. Nigdy nie należy pokonywać dużych przeszkód, takich jak duże kamienie lub powalone drzewa. Podczas jazdy przez przeszkody zawsze postępuj zgodnie ze wskazówkami opisanymi w niniejszej instrukcji.

OSTRZEŻENIE

ZAGROŻENIE

Niezachowanie szczególnej ostrożności podczas jazdy w trudnym, śliskim lub osypującym się terenie.

CO MOŻE SIĘ WYDARZYĆ

Niebezpieczeństwo utraty przyczepności lub kontroli nad maszyną, która mogłaby spowodować wypadek lub wywrócenie pojazdu.

JAK UNIKNĄĆ NIEBEZPIECZEŃSTWA

Nie wjeżdżaj na ciężki, śliski lub osypujący teren, jeżeli nie masz wystarczającego doświadczenia w manewrowaniu maszyną w takim terenie. Po takim podłożu zawsze jedź z zachowaniem szczególnej ostrożności.

ZAGROŻENIE

Niekorzystanie lub nieprawidłowe korzystanie z pasów bezpieczeństwa.

CO MOŻE SIĘ WYDARZYĆ

Zwiększone niebezpieczeństwo ciężkich obrażeń lub śmierci w wyniku wypadku.

JAK UNIKNĄĆ NIEBEZPIECZEŃSTWA

Podczas jazdy UTV zawsze zapinaj pasy bezpieczeństwa. Upewnij się, że pasy bezpieczeństwa przylegają do bioder i klatki piersiowej oraz że pasy są prawidłowo poprowadzone.

OSTRZEŻENIE

ZAGROŻENIE

Jazda bez odzieży ochronnej, rękawic, wymaganego kasku i ochrony na oczy.

CO MOŻE SIĘ WYDARZYĆ

Poruszanie się pojazdem bez wymaganego kasku zwiększa ryzyko poważnego zranienia głowy, a nawet śmierci. Jazda bez ochrony na oczy może prowadzić do wypadku i zwiększa niebezpieczeństwo poważnego zranienia oczu.

JAK UNIKNĄĆ NIEBEZPIECZEŃSTWA

Nigdy nie poruszaj się pojazdem bez spełniającego normy kasku w odpowiednim rozmiarze. Podczas jazdy korzystaj z ochrony na oczy (okulary ochronne lub kask z przyłbicą), rękawice, wzmocnione budy, długie rękawy i nogawki.

OSTRZEŻENIE

ZAGROŻENIE

Poruszanie się z nadmierną prędkością.

CO MOŻE SIĘ WYDARZYĆ

Niebezpieczeństwo utraty kontroli i/lub wywrócenia maszyny.

JAK UNIKNĄĆ NIEBEZPIECZEŃSTWA

Zawsze poruszaj się z prędkością dostosowaną do terenu, widzialności, panujących warunków masy bagażu i swojego doświadczenia w kierowaniu pojazdem.

OSTRZEŻENIE

ZAGROŻENIE

Poruszanie się z nieodpowiednimi, zdartymi lub nieodpowiednio napompowanymi oponami.

CO MOŻE SIĘ WYDARZYĆ

Używanie nieodpowiednich opon lub poruszanie się z nieodpowiednim poziomem ciśnienia w oponach może spowodować utratę kontroli nad pojazdem i zwiększa niebezpieczeństwo wypadku.

JAK UNIKNĄĆ NIEBEZPIECZEŃSTWA

Zawsze należy przestrzegać zalecanych wymiarów i rodzajów opon, podanych w niniejszej instrukcji. Zawsze utrzymuj odpowiedni poziom powietrza w oponach podany na niniejszej instrukcji. Aby uniknąć wypadnięcia opony ze stopki obręczy nigdy nie przekraczaj maksymalnego ciśnienia wskazanego na boku opony. Wyższe ciśnienie może spowodować rozdarcie bieżnika. Opony pompuj powoli i ostrożnie. Szybkie pompowanie opon może doprowadzić do pęknięcia opony.

OSTRZEŻENIE

ZAGROŻENIE

Nieprawidłowe cofanie.

CO MOŻE SIĘ WYDARZYĆ

Uderzyć w przeszkodę lub wjechać w osobę znajdującą się z tyłu i doprowadzić do poważnego zranienia.

JAK UNIKNĄĆ NIEBEZPIECZEŃSTWA

Upewnij się, że za pojazdem nie ma żadnych przeszkód ani osób. Cofaj powoli, nie skręcaj gwałtownie.

OSTRZEŻENIE

ZAGROŻENIE

Jazda w wodzie

CO MOŻE SIĘ WYDARZYĆ

Podczas poruszania się w wodzie istnieje niebezpieczeństwo wystąpienia zwarcia, które może doprowadzić do poważnego zranienia lub śmierci kierowcy lub pasażera, do uszkodzenia czy nawet do pożaru pojazdu.

JAK UNIKNĄĆ NIEBEZPIECZEŃSTWA

Nigdy nie poruszaj się w wodzie.

OSTRZEŻENIE

ZAGROŻENIE

Poślizg lub ślizganie się kół.

CO MOŻE SIĘ WYDARZYĆ

Możesz stracić panowanie nad pojazdem. Może dojść do niespodziewanej utraty przyczepności, co może spowodować wywrócenie pojazdu.

JAK UNIKNĄĆ NIEBEZPIECZEŃSTWA

Na wyjątkowo śliskim podłożu, na przykład na lodzie, poruszaj się bardzo powoli i ostrożnie, aby zmniejszyć niebezpieczeństwo poślizgu lub ześlizgnięcia.

OSTRZEŻENIE

ZAGROŻENIE

Nieprawidłowa technika skręcania.

CO MOŻE SIĘ WYDARZYĆ

Niebezpieczeństwo utraty kontroli i/lub wywrócenia maszyny.

JAK UNIKNĄĆ NIEBEZPIECZEŃSTWA

Należycie przestrzegaj wskazówek dotyczących skręcania opisanych w niniejszej instrukcji. Przed próbą skręcania z większą prędkością, przećwicz wpierw technikę skręcania z mniejszą prędkością. Nie skręcaj z nadmierną prędkością.

OSTRZEŻENIE

ZAGROŻENIE

Jazda po zamarzniętych powierzchniach wody.

CO MOŻE SIĘ WYDARZYĆ

Jazda po zamarzniętych jeziorach lub rzekach może prowadzić do poważnego zranienia lub śmierci, w przypadku załamania się lodu pod pojazdem.

JAK UNIKNĄĆ NIEBEZPIECZEŃSTWA

Nigdy nie poruszaj się po zamarzniętych powierzchniach wody.

OSTRZEŻENIE

ZAGROŻENIE

Próba uniknięcia wywrócenia pojazdu za pomocą ręki lub nogi.

CO MOŻE SIĘ WYDARZYĆ

Grozi poważnym zranieniem kończyn, zmiażdżeniem ręki, nogi lub stopy.

JAK UNIKNĄĆ NIEBEZPIECZEŃSTWA

Jeżeli maszyna się wywraca, trzymaj ręce i nogi wewnątrz pojazdu, dopóki maszyna całkowicie się nie zatrzyma. Podobnie jak u pozostałych pojazdów terenowych, również w przypadku tej maszyny zachodzi niebezpieczeństwo przewrócenia lub wywrócenia. Nierówny teren, strome zbocze, zbyt szybkie lub zbyt gwałtowne skręcane albo połączenie tych czynników zwiększają niebezpieczeństwo wywrócenia. Jeżeli pojazd zaczyna się wywracać, nigdy nie wystawiaj rąk i/lub nóg z pojazdu. Nie próbuj zapobiegać wywróceniu maszyny za pomocą ręki, barku, nogi lub stopy, jeżeli któraś z części ciała znajdzie się pod wywracającą się maszyną.

Trzymaj swoje ręce i nogi wewnątrz pojazdu, do momentu kiedy sam się zatrzyma.

OSTRZEŻENIE

ZAGROŻENIE

Zdejmowanie rąk z kierownicy podczas jazdy, zdejmowanie nóg z podłogi podczas jazdy.

CO MOŻE SIĘ WYDARZYĆ

Zdjęcie przynajmniej jednej ręki z kierownicy może zmniejszyć Twoją zdolność do kierowania pojazdem. Zdjęcie przynajmniej jednej nogi z podłogi może doprowadzić do utraty równowagi i wypadnięcia z pojazdu.

JAK UNIKNĄĆ NIEBEZPIECZEŃSTWA

Podczas jazdy zawsze trzymaj obie ręce na kierownicy, a obie nogi na podłodze.

OSTRZEŻENIE

ZAGROŻENIE

Niedozwolone modyfikacje maszyny.

CO MOŻE SIĘ WYDARZYĆ

Dokonywanie modyfikacji za pomocą nieodpowiednich/niezalecanych akcesoriów lub nieodpowiedniego/niezalecanego wyposażenia może wywołać zmiany zachowania pojazdu, które mogą w niektórych sytuacjach prowadzić do wypadku.

JAK UNIKNĄĆ NIEBEZPIECZEŃSTWA

Nigdy nie dokonuj modyfikacji maszyny za pomocą nieodpowiednich/niezalecanych akcesoriów i części. Wszystkie części i akcesoria instalowane na maszynie powinny być wyłącznie oryginalnymi częściami i akcesoriami marki Linhai, przeznaczonymi do użytku we wskazanych pojazdach i powinny być instalowane oraz używane zgodnie z instrukcją. W razie wątpliwości skontaktuj się z autoryzowanym dostawcą Linhai.

INNE OSTRZEŻENIA W KWESTIACH BEZPIECZEŃSTWA

⚠ OSTRZEŻENIE

NIEPRZESTRZEGANIE NINIEJSZYCH OSTRZEŻEŃ MOŻE PRZYCZYNIĆ SIĘ DO POWAŻNEGO ZRANIENIA LUB ŚMIERCI.

⚠ OSTRZEŻENIE

! Niebezpieczeństwo przygniecenia ręki podczas składania platformy. Podczas składania platformy istnieje niebezpieczeństwo przygniecenie ręki między platformą a ramą. Nie pozostawiaj rąk ani palców w przestrzeni między platformą a ramą. Przed złożeniem platformy upewnij się, że pozostałe osoby stoją w bezpiecznej odległości od pojazdu.

⚠ OSTRZEŻENIE

! Regularnie sprawdzaj stan zużycia cięgien Bowdena. Uszkodzenie wewnętrznej izolacji cięgna, może

doprowadzić do korozji linki wewnętrznej. Linka Bowdena też może być przerwana lub odgięta wewnątrz. Może to pogorszyć działanie cięgien i spowodować wypadek lub zranienie. Uszkodzone cięgna Bowdena należy od razu wymienić.

⚠ OSTRZEŻENIE

! W przypadku wywrócenia lub wypadku należy zrobić przegląd całej maszyny w autoryzowanym serwisie, w szczególności (ale nie tylko) pod kątem hamulców, układu przyspieszenia, podwozia i układu kierowniczego.

⚠ OSTRZEŻENIE

Jazda z nieprawidłowo działającymi, niewyregulowanymi lub źle naprawionymi hamulcami. Grozi awarią działania hamulców, która może spowodować wypadek. Przed każdą jazdą sprawdź działanie hamulców. Sprawdź czy pozycja pedału hamulca jest prawidłowa. Upewnij się, że hamulce same z siebie nie hamują. Układ hamowania powinien być odpowietrzony. W przypadku wykrycia jakiegokolwiek problemu z hamulcami, nie korzystaj z maszyny. Jeżeli problemu nie da się naprawić na miejscu, przewieź pojazd do autoryzowanego serwisu Linhai.

⚠ OSTRZEŻENIE

Nieprawidłowo ustawione zawieszenie. Nierównomiernie ustawione napięcie sprężyn może przyczynić się do zmniejszenia panowania i utraty stabilności, które mogą prowadzić do wypadku. Napięcie jednostek po lewej i prawej stronie ustaw zawsze tak samo.

⚠ OSTRZEŻENIE

Zamarzanie cięgien Bowdena na mrozie. Przy temperaturze poniżej zera może dojść do zamarznięcia cięgien Bowdena. W takim wypadku może okazać się, że nie da się panować nad pojazdem. Może to prowadzić do wypadku. Przed każdą jazdą w okresie zimowym sprawdź, czy wszystkie cięgna Bowdena działają prawidłowo.

⚠ OSTRZEŻENIE

Nieprawidłowe użytkowanie akumulatorów i elektrolitu. Grozi otruciem. Grozi oparzenie kwasem siarkowym zawartym w elektrolicie. Akumulator wytwarza gazy wybuchowe. Należy unikać kontaktu ze skórą, oczami i ubraniem. Podczas pracy z akumulatorem chroń oczy. Akumulator i elektrolit przechowuj poza dostępem dzieci. **W przypadku kontaktu ze skórą:** Spłukuj dotknięte miejsce dużą ilością wody przez przynajmniej 15 minut.
W przypadku połknięcia: Wypij dużą ilość wody lub mleka, a następnie tzw. mleko magnezjowe, surowe jajko lub olej roślinny. Niezwłocznie skontaktuj się z lekarzem.
W przypadku kontaktu z oczami: Przemywaj oczy dużą ilością wody przez przynajmniej 15 minut; niezwłocznie skontaktuj się z lekarzem.

⚠ OSTRZEŻENIE

Użycie nieodpowiedniego bezpiecznika. Nieodpowiedni bezpiecznik może spowodować uszkodzenie układu elektrycznego, które może prowadzić do wzniecenia pożaru. Używaj bezpieczników o wskazanych właściwościach. Nigdy nie wymieniaj bezpieczników za pomocą kawałka drutu lub podobnego rodzaju materiałami zastępczymi.

Jazda z mokrymi hamulcami po umyciu pojazdu. OSTRZEŻENIE Mokre hamulce mogą mieć mniejszą zdolność

⚠ OSTRZEŻENIE

hamowania, co zwiększa ryzyko wypadku. Po myciu wypróbuj hamulec. Kilkakrotnie zahamuj przy małej prędkości, aby okładzina hamulcowa osuszyła się poprzez tarcie.

⚠ OSTRZEŻENIE

Podczas świecenia i po wyłączeniu reflektorów żarówki reflektora głównego i pozostałych świateł są gorące. Istnieje niebezpieczeństwo oparzenia lub wzniecenia pożaru w razie dotknięcia żarówki łatwopalnym przedmiotem. Aby dotknąć żarówkę lub wymienić ją na nową, odczekaj, aż żarówka ostygnie.

UŻYWAJ WYŁĄCZNIE ORYGINALNYCH CZĘŚCI ZAMIENNYCH

W celu zachowania bezpieczeństwa pojazdu, jak najlepszych charakterystyk jazdy, długotrwałej satysfakcji z jazdy i długiego okresu użytkowania pojazdu, używaj do konserwacji i naprawy wyłącznie oryginalnych części zamiennych marki Linhai. Zapewnisz w ten sposób bezpieczną eksploatację i maksymalny okres użytkowania maszyny. Używanie nieoryginalnych części zamiennych oraz wyposażenia oraz dokonywanie niefachowych modyfikacji w pojeździe, mogą przyczynić się do zmniejszenia poziomu bezpieczeństwa i skrócenia okresu użytkowania maszyny, stanowić zagrożenie dla ludzi, a także wpłynąć na dochodzenie roszczeń z tytułu gwarancji.

UBIÓR I WYPOSAŻENIE

Używaj odpowiednich akcesoriów specjalistycznych, w tym kasku i zabezpieczeń na oczy. Poruszanie się pojazdami typu UTV wymaga ubioru ochronnego, zapewniającego wygodę, który jednocześnie zmniejsza niebezpieczeństwo zranienia. Odpowiedni ubiór powinien być adekwatny do pory roku – zimą powinien grzać, a w lecie być przewiewny.

Kask

Kask stanowi najważniejszą ochronę, ponieważ może zapobiegać ciężkim urazom głowy. Kask powinien spełniać wymagane normy (ECE 22-05) i być dobrze dopasowana. Pamiętaj, że nawet najlepszy kask nie jest skuteczną ochroną, jeżeli nie jest prawidłowo zapięty.

Ochrona oczu

Okulary dla motocyklistów lub kask z przyłbicą z plexi to najlepsza ochrona dla Twoich oczu. Zupełnie nie wystarczające są natomiast okulary przeciwsłoneczne, ponieważ nie chronią oczu przed przedostawaniem się kurzu.

Rękawice

Najlepiej używaj rękawic z ochraniaczami na nadgarstki z powierzchnią antypoślizgową, aby ręce nie ślizgały się po kierownicy.

Buty

Wysokie buty zabezpieczają nogi i chronią przed uderzeniami. Wzmocnione budy chronią podczas chodzenia lub pracy w terenie.

Długie rękawy i nogawki

Dla ochrony zawsze noś ubrania z długimi rękawami i nogawkami. Najlepszą ochronę zapewniają spodnie do quadu z ochraniaczami na kolana i bluza sportowa z ochraniaczami na ramiona.

JAZDA

PODSTAWOWE TECHNIKI JAZDY

Pojazdy terenowe typu UTV zachowują się i są kierowane w inny sposób niż zwykłe samochody osobowe lub inne pojazdy. Zanim zaczniesz używać pojazdu, zapoznaj się z całą niniejszą instrukcją i sprawdź, czy rozumiesz działanie i sposób sterowania pojazdem. Zwróć szczególną uwagę na ostrzeżenia i informacje dotyczące bezpieczeństwa. Zapoznaj się też z tablicami ostrzegawczymi i alarmującymi na pojeździe. Oprócz kierowcy w pojeździe może być przewożony wyłącznie jeden pasażer. Kierowca i pasażer powinny być przez cały czas jazdy przypięci pasami bezpieczeństwa. Nigdy nie przewoź osób na platformie bagażowej.

Naucz się panować nad pojazdem
Zapoznaj się z charakterystyką i zasadami panowania nad pojazdem na dużej równej powierzchni bez przeszkód i innych pojazdów. Przećwicz działanie pojazdu, zmiany prędkości, hamowanie i wybieranie trybu wpierw przy małej prędkości, a następnie stopniowo zwiększaj prędkość. Przećwicz jazdę do tyłu. Naucz się wpierw podstawowych technik jazdy, a następnie potem przećwicz bardziej skomplikowane manewry.

Ruszanie i hamowanie
1. Odłącz kabel zasilający (jeżeli jest podłączony)
2. Obie przewożone osoby powinny mieć utwardzone obuwie, spodnie z długimi nogawkami i przylegające do ciała ubranie wierzchnie lub koszulę. Podczas pracy lub jazdy zawsze używaj zatwierdzonego kasku i ochrony na oczy.
3. Usiądź na siedzeniu dla kierowcy.
4. Zahamuj pojazd za pomocą pedału hamulca i wrzucić luz.
5. Zahamuj pojazd za pomocą pedału hamulca, obróć klucz w stacyjce do pozycji ON i odczekaj na załączenie styczników.
6. W razie potrzeby wybierz wybraną prędkość lub bieg wsteczny.
7. Zwolnij hamulec postojowy.
8. Przed ruszeniem sprawdź, czy miejsce, w kierunku którego się poruszasz jest wolne od przeszkód.
9. Z obiema rękoma na kierownicy zwolnij pedał hamulca i z wyczuciem wciśnij pedał gazu. Pojazd płynnie ruszy.
10. Jedź powoli. Przećwicz panowanie nad pojazdem, zmiany prędkości i hamowanie na przestrzennej równej powierzchni.
11. Nie przewoź pasażera, dopóki nie będziesz mieć przejechanych tym pojazdem przynajmniej dwóch godzin. Nigdy nie przewoź więcej niż jednego pasażera. Nigdy nie przewoź pasażerów na platformie.
12. Jeżeli chcesz zwolnić lub zahamować, zdejmij nogę z pedału gazu i z wyczuciem wciśnij pedał hamulca. Uwaga: zbyt gwałtowne użycie hamulców może spowodować utratę przyczepności, kontroli nad maszyną i doprowadzić do wypadku.

UWAGA

Przed zmianą biegu związaną ze zmianą kierunku jazdy zawsze całkowicie zatrzymaj pojazd.

13. Zaciągnij hamulec postojowy.
14. Wrzucić luz.
15. Obróć klucz w stacyjce do pozycji OFF.

⚠ OSTRZEŻENIE

Niespodziewane ruszenie pojazdu może doprowadzić do wypadku lub poważnego zranienia. Zawsze zaciągaj hamulec postojowy i wyjmuj klucz ze stacyjki przed opuszczeniem pojazdu.

⚠ OSTRZEŻENIE

Przed jazdą zawsze upewnij się, czy pojazd jest w należytym stanie funkcjonalności. Nieprzeprowadzenie przeglądu może doprowadzić do poważnego zranienia lub śmierci.

Skręcanie
Próba skręcania przy wysokiej prędkości może doprowadzić do utraty panowania nad pojazdem lub wywrócenia. Zachowaj ostrożność podczas gwałtownego skręcania na nierównej powierzchni. Nie próbuj się obracać lub wykonywać gwałtownych manewrów na zboczu. Trzymaj obie ręce na kierownicy w taki sposób, aby kciuki i palce nie były w środku kierownicy. Jest to szczególnie ważne podczas jazdy w trudnym terenie - przednie koła szybko poruszają się w prawo i w lewo i reagują na zmiany podłoża, a ich ruch przenosi się na kierownicę. Nagłe uderzenie w przednie koło może spowodować wyrwanie kierownicy z ręki i zranienie kciuków lub palców, które znajdują się w środku kierownicy.

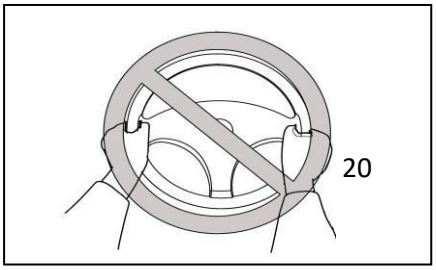

Hamowanie

Na hamowanie ma wpływ rodzaj podłoża. W większości przypadków stopniowe płynne hamowanie jest bardziej skuteczne niż hamowanie gwałtowne, w szczególności na osypującej się powierzchni, takiej jak żwir lub piach. Na wyboistej, osypującej się lub śliskiej powierzchni zawsze bierz pod uwagę wystarczającą ilość miejsca do bezpiecznego hamowania. Jeżeli koła zaczynają się blokować, puść na chwilę pedał hamulca i z wyczuciem wciśnij go ponownie. Nigdy nie poruszaj się z nogą cały czas leżącą na pedale hamulca. Nawet nieznaczny nacisk nogi na pedał hamulca spowoduje, że płyty hamulcowe dotkną tarczy, co może doprowadzić do przegrzania tarczy / płyt / płynu hamulcowego.

Jazda pod górę

Nie próbuj wjeżdżać na strome zbocza, na których istnieje niebezpieczeństwo wywrócenia pojazdu. Nigdy nie próbuj pokonywać - na górę i w dół - zboczy o nachyleniu powyżej 15°. Pod górę wjeżdżaj prosto; unikaj jazdy w poprzek zbocza, podczas której zachodzi większe niebezpieczeństwo wywrócenia. Jazdę pod górę, przed jeżdżeniem po większych wzniesieniach, przećwicz wpierw na mniejszych zboczach. Zawsze przed jazdą po wzniesieniu zbadaj dokładnie podłoże. Kieruj się zdrowym rozsądkiem i miej na uwadze fakt, że niektóre wzniesienia są za strome, aby można było na nie wjechać. Unikaj wzniesień ze śliską powierzchnią i wzniesień, na których nie ma wystarczająco dobrej widoczności. Nigdy nie próbuj pokonywać - na górę i w dół - zboczy o nachyleniu powyżej 15°!

Wjeżdżaj pod górę powoli, ale w taki sposób, aby zachować prędkość niezbędną do poruszania się. Na wierzchołku wzniesienia zwolnij, po drugiej stronie zbocza może znajdować się przeszkoda, gwałtowny spadek w dół, człowiek lub pojazd.

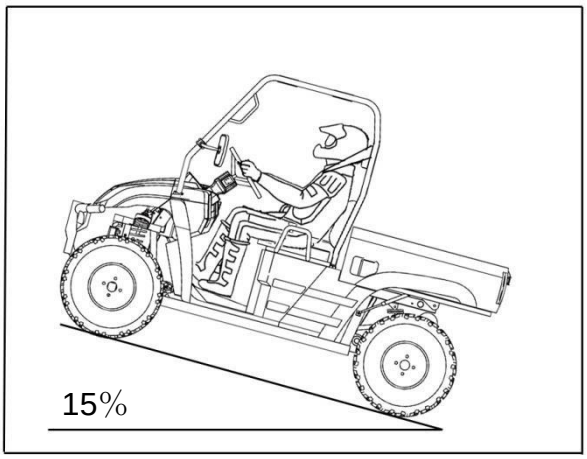

W przypadku, gdy na wzniesieniu zaczniesz tracić prędkość i zdecydujesz, że nie będziesz próbować wjeżdżać na wierzchołek, zahamuj i zatrzymaj się. Nie próbuj wjeżdżać pojazdem na wzgórze. Z nogą na hamulcu obróć się na siedzeniu w tył i przyjrzyj się, którędy i w jaki sposób będziesz się cofać. Zwolnij pedał hamulca i zacznij powoli jechać do tyłu ze wzniesienia w dół. W razie konieczności z wyczuciem używaj pedału hamulca.

Jazda w dół

Przed zjechaniem w dół ze wzniesienia dokładnie obejrzyj teren. W miarę możliwości, wybierz drogę, która umożliwi Ci zjechanie prosto w dół. Unikaj jazdy w dół ze stromych wzniesień, na których zachodzi niebezpieczeństwo wywrócenia maszyny. Należy dokładnie wybrać drogę i ograniczyć prędkość tak, aby kierowca był w stanie reagować na przeszkody, które mogą się pojawić. Nigdy nie zjeżdżaj w dół ze wzniesienia ze zbyt dużą prędkością. Unikaj jazdy w poprzek zbocza, maszyna mogłaby się wywrócić. W miarę możliwości zjeżdżaj ze wzniesienia prosto w dół. Zjeżdżaj ze wzniesienia jak najwolniej.

Jeżeli prędkość jazdy sama się zwiększa, ostrożnie zahamuj. Unikaj gwałtownego hamowania - pojazd mógłby zacząć ześlizgiwać się w dół. Jeżeli maszyna zacznie się na wzniesieniu wywracać, obróć kierownicę

w kierunku ze wzniesienia w dół, jeżeli na drodze nie ma przeszkód. Natychmiast po odzyskaniu panowania, stopniowo nakieruj pojazd ponownie w pierwotnym kierunku.

Nigdy nie próbuj zapobiegać wywróceniu maszyny za pomocą ręki lub nogi. Istnieje niebezpieczeństwo poważnych obrażeń, takich jak zmiażdżenie ręki, barku, nogi lub stopy. Jeżeli pojazd się wywraca, trzymaj ręce i nogi wewnątrz pojazdu, dopóki sam z siebie całkowicie się nie zatrzyma. Podobnie jak u pozostałych pojazdów terenowych, również w przypadku tej maszyny zachodzi niebezpieczeństwo przewrócenia lub wywrócenia. Nierówne podłoże, strome zbocza, zbyt szybkie lub zbyt ostre zakręty albo połączenie tych czynników zwiększają ryzyko wywrócenia. Jeżeli pojazd zaczyna się wywracać, nigdy nie wystawiaj rąk i/lub nóg z pojazdu. Nie próbuj zapobiegać wywróceniu maszyny za pomocą ręki lub nogi, grozi niebezpieczeństwo zmiażdżenia ręki, barku, nogi lub stopy, jeżeli któraś z części ciała znajdzie się pod wywracającym się pojazdem. **Utrzymuj ręce i nogi wewnątrz kabiny, dopóki maszyna nie przestanie się poruszać.**

Poruszanie się w wodzie

Unikaj jazdy w wodzie. Jeżeli poruszanie się w wodzie jest nieuniknione, pilnuj, żeby jej głębokość nie przekroczyła 20 cm. Jeżeli to konieczne, poruszać się w płytkiej, wolno płynącej wodzie o maksymalnej głębokości do 20 cm, ostrożnie wybierając trasę. Unikaj schowanych pod wodą kamieni, zagłębień w dnie i miejsc, w których łatwo jest się przewrócić. Nie poruszaj się w szybko płynącej wodzie. Nie wykonuj gwałtownych ruchów, które mogą doprowadzić do utraty kontroli nad pojazdem i wywróceniem.

Mokre hamulce mają niższą skuteczność. Po wyjechaniu z wody sprawdź działanie hamulców. W razie konieczności kilkakrotnie lekko zahamuj, aby tarcie osuszyło okładziny hamulcowe.

INFORMAC

Uszkodzenia układu napędowego / pojazdu, powstałe w wyniku jazdy w głębokiej wodzie, nie są objęte gwarancją.

Jazda w trudnym terenie

Unikaj jazdy w trudnym terenie.

Jazda w zalesionym terenie

Podczas jazdy w obszarach zalesionych uważnie obserwuj obie strony pojazdu i przestrzeń nad sobą, obserwuj przeszkody takie jak gałęzie lub krzewy, które mogłyby dosięgnąć osoby siedząca w pojeździe i spowodować wypadek. Nigdy nie trzymaj konstrukcji ochronnej ROPS tak, aby ręce były poza pojazdem. Trzymaj się wyłącznie uchwytów znajdujących się wewnątrz konstrukcji ochronnej ROPS.

Parkowanie

Podczas parkowania obróć kluczyk do pozycji OFF i wrzuć luz. Zaciągnij hamulec postojowy, aby zapobiec samodzielnemu ruszeniu pojazdu.

⚠ OSTRZEŻENIE

Niespodziewane ruszenie pojazdu może spowodować wypadek lub poważne zranienie. Zawsze zaciągnij hamulec postojowy i wyjmij klucz, na czas opuszczenia pojazdu.

Parkowanie na zboczu

1. Zatrzymaj pojazd za pomocą hamulca.
2. Zaciągnij hamulec postojowy.
3. Wrzucić luz.
4. Obróć kluczyk do pozycji OFF
5. Połóż pod tylne koła znajdujące się niżej kamień lub inny podobny przedmiot.

Unikaj parkowania na zboczu lub na innych pochylonych powierzchniach. W przypadku konieczności parkowania na zboczu, zaciągnij hamulec postojowy i połóż pod tylne koła znajdujące się niżej kamień lub inny podobny przedmiot. Nigdy nie parkuj pojazdu na zboczach tak stromych, że ciężko jest po nich chodzić.

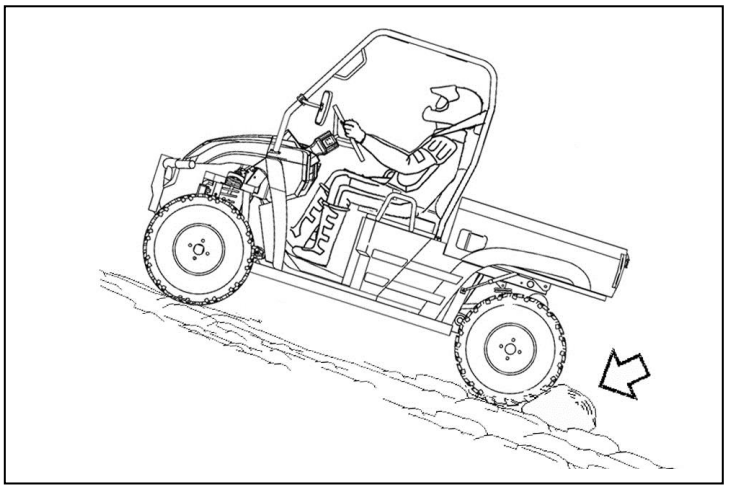

Jazda w poprzek wzniesienia - trawersowanie

Jazda w poprzek jest bardzo ciężka i trudna do przewidzenia. Staraj się zawsze unikać jazdy w poprzek zbocza. W przypadku, gdy inna trasa nie jest możliwa, jedź powoli i ze stałą prędkością. Jeżeli masz uczucie, że maszyna zaczyna się wywracać, skieruj pojazd w dół. Jeżeli ze względu na ukształtowanie terenu lub inne przeszkody, nie da się tego zrobić, zatrzymaj się i wysiądź po wyżej położonej stronie.

JAZDA Z BAGAŻEM

Masa bagażu lub przyczepy wpływa na stabilność i panowanie nad pojazdem. Z tego względu należy podczas przewożenia bagażu lub ciągnięcia przyczepy brać pod uwagę wyższą masę, postępować z rozwagą i oceniać sytuację.

- Nigdy nie przekraczaj dozwolonego poziomu obciążenia maszyny. Przeciążony pojazd może stracić stabilność.

Maksymalne dozwolone obciążenie pojazdu:	**150 kg**
Maksymalna dozwolona masa bagażu na platformie:	**200 kg**
Maksymalna dopuszczalna masa przyczepy:	**11 kg**

- Nie przekraczaj dozwolonego pionowego obciążenia kuli. Masę, którą załadowana przyczepa oddziałuje na kulę, można sprawdzić za pomocą starej wagi kąpielowej. Postaw załadowaną przyczepę na wagę w tej samej wysokości, w jakiej będzie mieścić się podłączenie do kuli. W razie konieczności zmniejszenia pionowego obciążenia kuli, popraw rozłożenie ładunku na przyczepie. Jeżeli przewozisz bagaż na platformie i jednocześnie ciągniesz przyczepę, do maksymalnego dozwolonego obciążenia pojazdu należy wliczyć pionowe obciążenie kuli.
- Połóż bagaż na platformie jak najbliżej wnętrza pojazdu i zamocuj go za pomocą linek. Linki można przywiązać do uchwytów, znajdujących się na platformie.
- Bagaż powinien znajdować się najniżej jak to możliwe. Podczas jazdy z bagażem jedź powoli.
- Zamocuj bagaż do bagażnika za pomocą linek. Upewnij się, że bagaż nie może się przesuwać na bagażniku. Przesunięcie bagażu podczas jazdy może spowodować wypadek.
- Upewnij się, że bagaż nie przeszkadza w prowadzeniu pojazdu i nie ogranicza widoczności.
- Z bagażem jedź wolniej, niż bez bagażu. Prędkość pojazdu należy zmniejszyć proporcjonalnie do wielkości przewożonego ładunku. Jeżeli przewozisz ładunek lub ciągniesz przyczepę, bierz pod uwagę dłuższą drogę hamowania.
- Unikaj ostrych skrętów i dużej prędkości.
- Unikaj pofałdowanego i nierównego terenu. Dokładnie wybieraj teren. Masa ładunku ma wpływ na stabilności i panowanie nad pojazdem.
- Nie przeciążaj platformy ani przyczepy.
- Jedź z przyczepą bardzo ostrożnie, unikaj gwałtownego przyspieszania, hamowania i gwałtownych ruchów.
- Nigdy nie przewoź na platformie bagażowej osób.

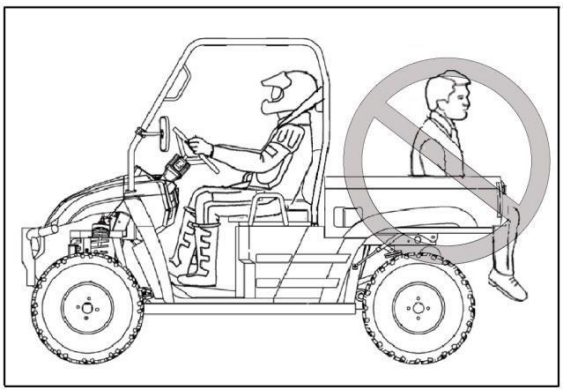

Do ciągnięcia ładunku zawsze używaj łańcucha zabezpieczającego

● Łańcuch zabezpieczający służy jako uzupełniający środek zabezpieczający do przyczepy lub dodatkowego wyposażenia, który zapobiega ześlizgnięciu się z haka podczas jazdy.

● Używaj łańcucha zabezpieczającego o takiej samej lub większej wytrzymałości, jak łączna masa ciągniętej przyczepy lub dołączonego wyposażenia.

● Zamocuj łańcuch do uchwytu haka lub do innego punktu mocowania. Łańcuch powinien być na tyle poluzowany, aby umożliwiał skręcanie.

● Nie używaj łańcucha zabezpieczającego do holowania.

CZĘŚCI STERUJĄCE

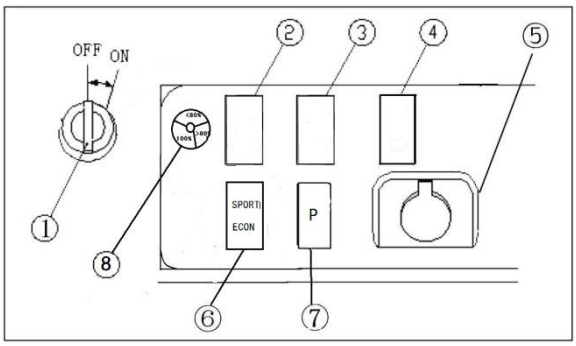

Stacyjka i przełączniki

1. Stacyjka
2. Pozycja wolna
3. Pozycja wolna
4. Pozycja wolna
5. Gniazdko do akcesoriów elektrycznych 12V
6. Przełącznik trybów jazdy POWER i ECON
7. Lampka kontrolna hamulca postojowego
8. Wskaźnik ładowania

Stacyjka - działanie w poszczególnych pozycjach:

ON: Wszystkie obwody elektryczne są włączone.

OFF: Wszystkie obwody elektryczne są odłączone. Kluczyk można w tej pozycji wyjąć.

Części sterujące układu kierowniczego

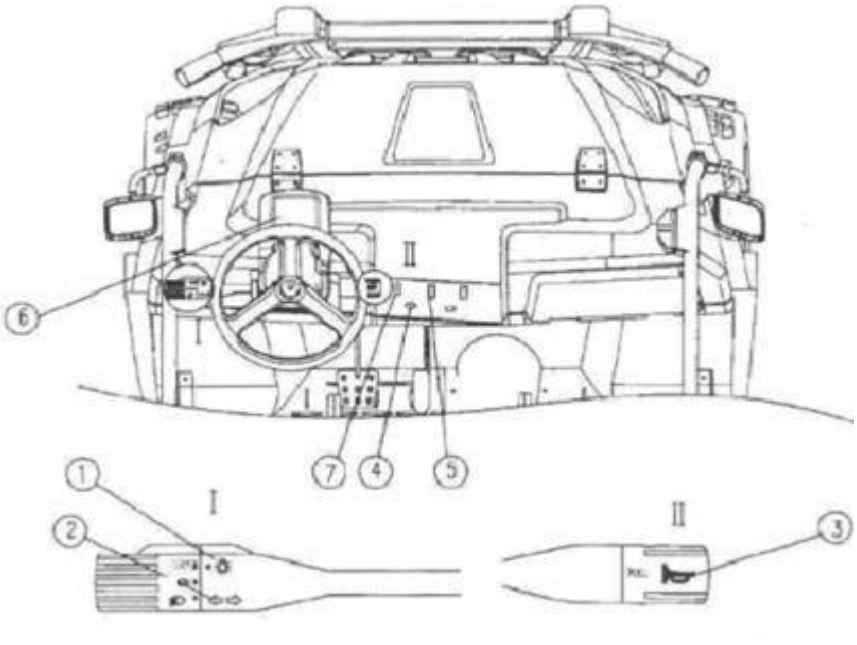

1: Przełącznik świateł drogowych

2: Przełącznik kierunkowskazów

3: Przycisk alarmu

4: Lampka kontrolna hamulca postojowego

5: Przełącznik świateł ostrzegawczych ▲

6: Wielofunkcyjny ekran

LCD 7: Przełącznik trybów jazdy

Przełącznik świateł

⚠ OSTRZEŻENIE

Przy ograniczonej widoczności, we mgle, deszczu i po ciemku jedź ostrożnie i dostosuj prędkość.

Pedał gazu

Wciśnięcie pedału gazu powoduje zwiększenie prędkości jazdy. Po zwolnieniu pedału działanie sprężyny przeniesie pedał z powrotem do podstawowej pozycji i pojazd zwolni. Przed wyruszeniem zawsze sprawdź czy pedał gazu sam płynnie automatycznie wraca do pozycji podstawowej.

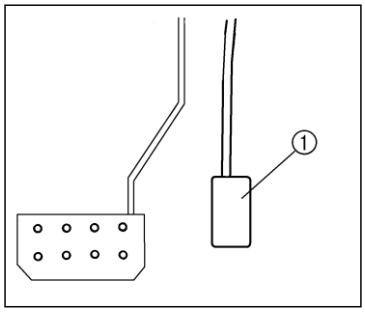

1. pedał gazu

OSTRZEŻENIE

Nieprawidłowe działanie pedału gazu może przyczynić się do wypadku. Przed ruszeniem sprawdź działanie pedału gazu. Pedał powinien działać powoli i płynnie, po zwolnieniu powinien sam wracać do pozycji podstawowej. Jeżeli pedał gazu nie działa prawidłowo, zgłoś go do przeglądu w autoryzowanym serwisie.

Pedał hamulca

Wciśnięcie pedału hamulca powoduje redukcję prędkości jazdy i zatrzymuje pojazd.

⚠ OSTRZEŻENIE

Nigdy nie używaj pojazdu, jeżeli pedał hamulca łatwo i miękko się wciska. Jazda z zapadającym się pedałem hamulca może spowodować awarię działania hamulców i doprowadzić do wypadku.

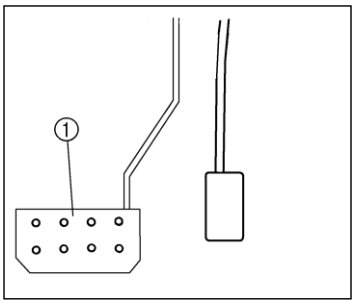

1. pedał hamulca

Hamulec postojowy

Dźwignia hamulca postojowego znajduje się po prawej stronie siedzenia kierowcy. Hamulec postojowy zapobiega ruszeniu zaparkowanego pojazdu. Aby użyć hamulca postojowego, zaciągnij dźwignię hamulca w górę. Jeżeli silnik jest uruchomiony, zaświeci się lampka kontrolna hamulca postojowego. Po zwolnieniu hamulca postojowego dociśnij dźwignię jeszcze bardziej wciskając jednocześnie przycisk zwalniający. Następnie całkowicie zwolnij dźwignię.

Przed ruszeniem upewnij się, że hamulec postojowy jest całkowicie zwolniony. W przypadku, gdy hamulec postojowy będzie choćby częściowo zaciągnięty, może to doprowadzić do zwiększonej pracy silnika i wcześniejszego zużycia hamulca postojowego.

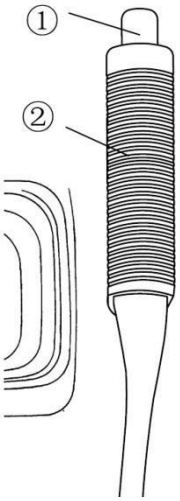

1. Przycisk zwalniający
2. Dźwignia hamulca ręcznego

Dźwignia skrzyni biegów

Dźwignia skrzyni biegów znajduje się w prawo od kierowcy. Dźwignia skrzyni biegów ma trzy pozycje - cofanie/luz/jazda do przodu:

D: Normalna jazda do przodu N: Luz
R: Bieg wsteczny

Gniazdko do akcesoriów elektrycznych 12V

Gniazdko 12V znajduje się po lewej stronie przedniego panelu. Gniazdko przeznaczone jest do podłączania akcesoriów 12V, na przykład zewnętrznej lampy awaryjnej, szperacza, krótkofalówki, telefonu komórkowego itd.

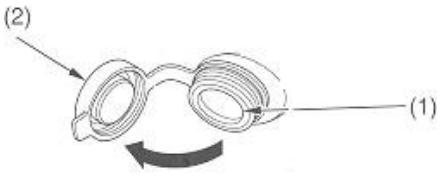

UWAGA

Nie podłączaj do gniazdka żadnych źródeł ciepła, takich jak np. zapalniczka papierosów. Mogłoby to spowodować uszkodzenie gniazdka. Jeżeli chcesz skorzystać z gniazdka, obróć klucz stacyjki do pozycji ON, wyłącz światła i otwórz klapkę zabezpieczającą (2). Przed użyciem gniazdka upewnij się, że stacyjka jest w trybie ON i że reflektory główne są wyłączone. W przeciwnym wypadku może dojść do rozładowania akumulatora. Gniazdko do akcesoriów elektrycznych przeznaczone jest ładowania stałym napięciem nominalnym 12V DC. Łączne zużycie prądu w akcesoriach elektrycznych nie może przekraczać 120 W. W przeciwnym wypadku może się przepalić bezpiecznik lub uszkodzić gniazdko. Jeżeli nie będziesz już korzystać z gniazdka, zamknij je klapką zabezpieczającą. Uważaj, aby do gniazdka nie wlewała się woda podczas czyszczenia pojazdu.

Wielofunkcyjny ekran LCD

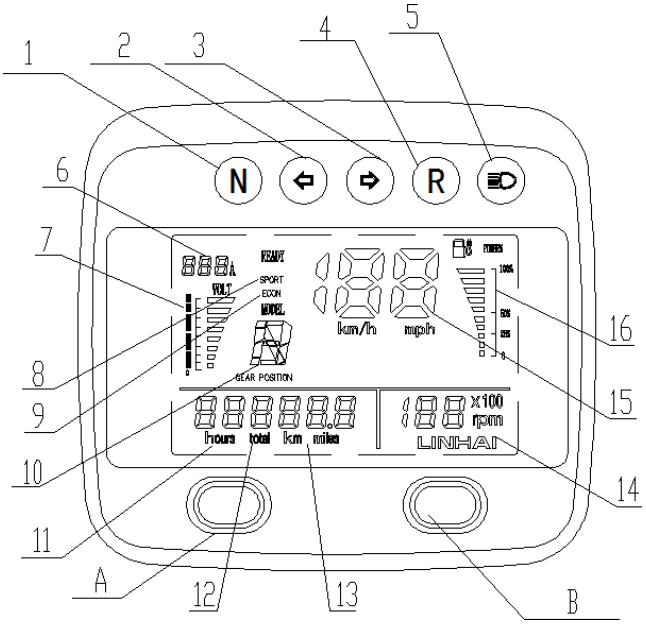

1. Lampka kontrolna włączonego luzu
2. Lampka kontrolna kierunkowskazu (lewy)
3. Lampka kontrolna kierunkowskazu (prawy)
4. Lampka kontrolna biegu wstecznego
5. Lampka kontrolna świateł drogowych
6. Wskaźnik aktualnego zużycia prądu (amperomierz)
7. Woltomierz
8. Tryb power (Sport)
9. Tryb Economy
10. Wskaźnik wybranej prędkości
11. Licznik godzin eksploatacji

12/13. Licznik kilometrów

A: Przełącznik km / mile

B: Przełącznik godziny / odległość

14. Obrotomierz
15. Prędkościomierz
16. Wskaźnik pozostałej mocy akumulatora (w %)

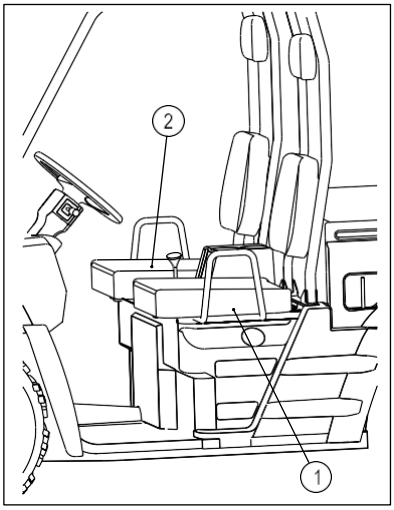

Siedzenie

1. Siedzenie kierowcy
2. Siedzenie pasażera

Wyjmowanie siedzenia:

Unieś przód siedzenie i wysuń siedzenie ciągnąc w górę i w przód.

Wkładanie siedzenia:

Umieść wypustki w tylnej części siedzenia w uchwytach ramy i dociśnij przednią część siedzenia.

⚠ OSTRZEŻENIE

Poluzowane siedzenie może spowodować utratę panowania nad pojazdem lub wypadnięcie podczas jazdy. Upewnij się, że siedzenie jest bezpiecznie wpięte.

Pasy bezpieczeństwa

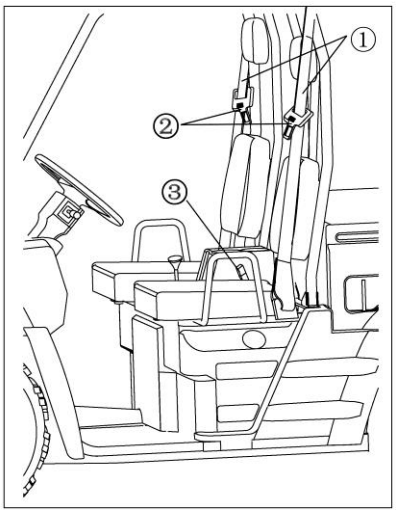

Pojazd wyposażony jest w trzypunktowe pasy bezpieczeństwa dla kierowcy i pasażera. Podczas jazdy zawsze korzystaj z pasów bezpieczeństwa.

1. Weź klamrę do ręki i poprowadź pas wokół bioder i klatki piersiowej. Upewnij się, że pas nie jest poskręcany i że nie zostały złapane wystające elementy pojazdu.
2. Włóż klamrę w zamek i przyciśnij aż usłyszysz, że jest wpięta. Pociągnij za klamrę, aby sprawdzić, czy pas jest dobrze wpięty.
3. Popraw położenie pasa i upewnij się, że prawidłowo przylega do bioder i klatki piersiowej oraz że jest prawidłowo poprowadzony. Upewnij się, że kierowca i pasażer mają prawidłowo zapięte pasy bezpieczeństwa.
4. Po odpięciu pasów wciśnij czerwony przycisk w zamku, przytrzymaj klamrę i pozwól pasom z powrotem się zwinąć.

1. Pasy bezpieczeństwa (2x)
2. Klamra (2x)
3. Zamek (2x)

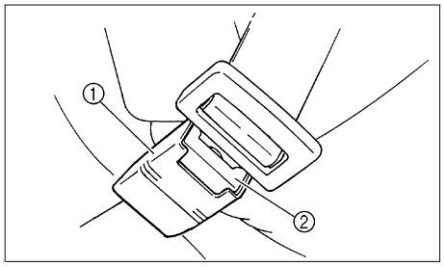

1. Zamek 2. Czerwony przycisk

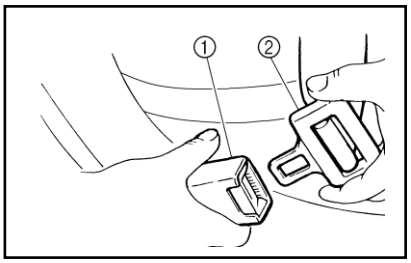

1. Zamek 2. Klamra

OSTRZEŻENIE

ZAGROŻENIE

Niekorzystanie lub nieprawidłowe korzystanie z pasów bezpieczeństwa.

CO MOŻE SIĘ WYDARZYĆ

Zwiększone niebezpieczeństwo ciężkich obrażeń lub śmierci w wyniku wypadku.

JAK UNIKNĄĆ NIEBEZPIECZEŃSTWA

Podczas jazdy UTV zawsze zapinaj pasy bezpieczeństwa. Upewnij się, że pasy bezpieczeństwa przylegają do bioder i klatki piersiowej i że są prawidłowo poprowadzone.

Podręczny schowek

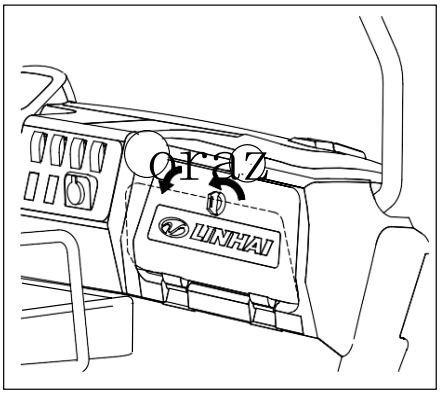

a. Odbezpieczanie
b. Otwieranie

UWAGA

Uważaj, aby podręczny schowek się nie uszkodził - nie wkładaj do niego

ciężkich narzędzi lub metalowych przedmiotów z ostrymi krawędziami. Jeżeli takie przedmioty musisz mimo to włożyć do podręcznego schowka, owiń je odpowiednim opakowaniem.

Platforma

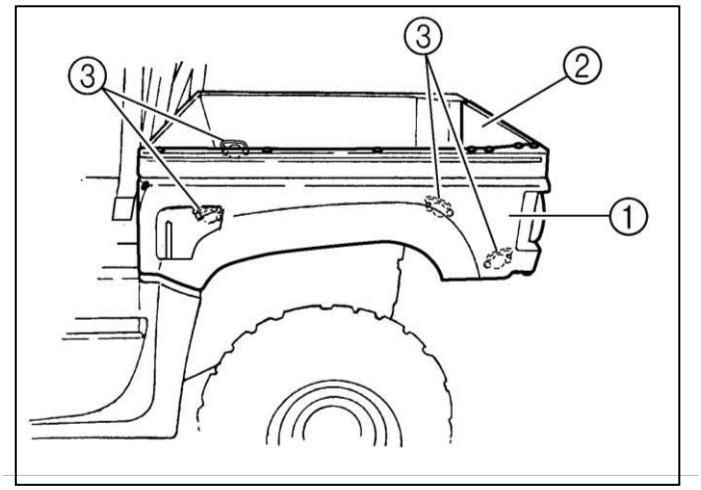

1. Platforma
2. Stelaż tylny
3. Haki mocujące (4x)

Otwieranie i zamykanie stelaża tylnego

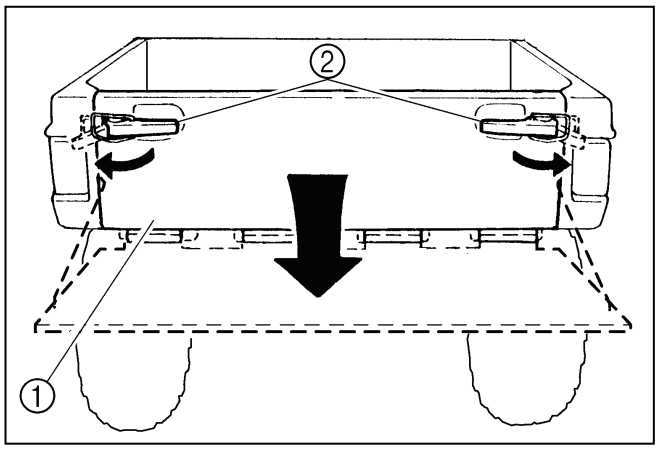

1. Stelaż tylny
2. Zamykanie stelaża (2x)

Otwieranie stelaża tylnego:
Zwolnij zaczepy i pociągnij stelaż tylny w kierunku w dół.

Składanie stelaża tylnego:
Złóż stelaż do pierwotnej pozycji i zabezpiecz blokady.

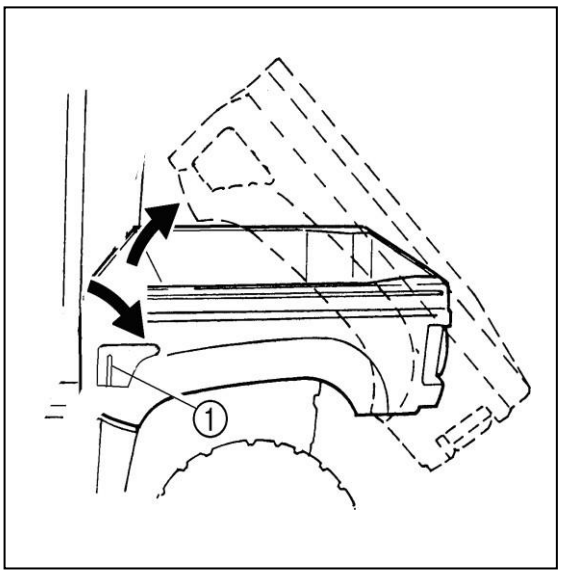

Podnoszenie i opuszczanie platformy

Podnoszenie platformy:

Zdejmij dźwignię zabezpieczającą platformy po lewej lub po prawej stronie pojazdu, a następnie powoli podnoś platformę aż do końca.

Opuszczanie platformy:

Opuszczaj platformę powoli do pierwotnej pozycji. Upewnij się, że platforma jest w tej pozycji zabezpieczona.

⚠ OSTRZEŻENIE

Niebezpieczeństwo zranienia przy składaniu platformy. Podczas składania platformy zachodzi niebezpieczeństwo przygniecenia ręki między platformą a ramą. Przed złożeniem platformy upewnij się, że pozostałe osoby stoją w bezpiecznej odległości od pojazdu.
Nie trzymaj rąk ani palców w
przestrzeni między platformą
a ramą.

1. Dźwignia odbezpieczająca platformy

Maksymalna masa ładunku na platformie: 150 kg

OSTRZEŻENIE

ZAGROŻENIE

Przeciążenie platformy lub nieprawidłowe ułożenia bagażu.

CO MOŻE SIĘ WYDARZYĆ

Niebezpieczeństwo zmiany zachowania maszyny, które może prowadzić do wypadku.

JAK UNIKNĄĆ NIEBEZPIECZEŃSTWA

Nigdy nie przekraczaj dozwolonego poziomu obciążenia platformy. Bagaż rozłóż równomiernie i bezpiecznie zapnij. Podczas jazdy z bagażem zredukuj prędkość i bierz pod uwagę dłuższą drogę hamowania.

OSTRZEŻENIE

ZAGROŻENIE

Przewożenie osób na platformie bagażowej.

CO MOŻE SIĘ WYDARZYĆ

Przewożona/-e osoba/-y może/-gą podczas jazdy wypaść, zostać wyrzucona/-e z pojazdu lub uderzona/-e przez przedmioty przewożone na platformie bagażowej.

JAK UNIKNĄĆ NIEBEZPIECZEŃSTWA

Nigdy nie przewoź pasażerów na platformie bagażowej. Platforma przeznaczona jest do przewożenia bagaży.

Hak

Pojazd wyposażony jest w standardowy hak z kulą o średnicy 50 mm.

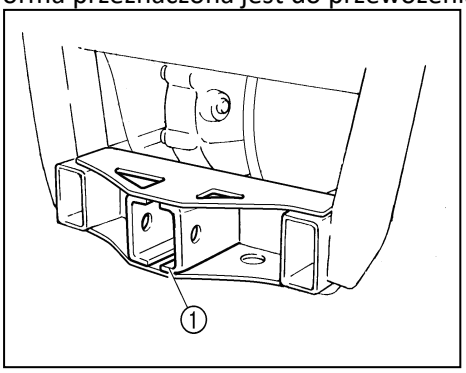

1. Otwór do adaptera haka z kulą ISO 50

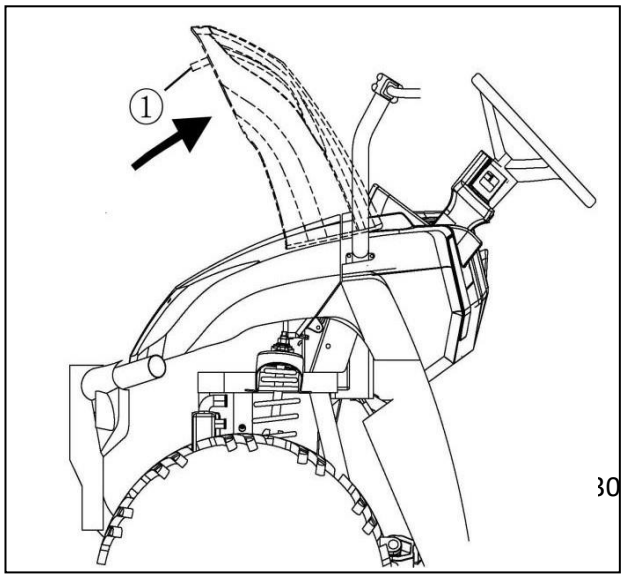

Maska

Otwieranie:
Zwolnij zaczepy i powoli podnieś maskę w górę aż do końca.

Zamykanie:
Powoli opuść maskę do pierwotnej pozycji i zabezpiecz zaczepami. Sprawdź, czy maska jest prawidłowo zabezpieczona.

1. zaczep maski (2x)

⚠ OSTRZEŻENIE

Jeżeli zaczepy maski nie są prawidłowo założone lub jeżeli zabezpieczenia maski i ich akcesoria nie działają prawidłowo, maska może się otworzyć podczas jazdy, zranić kierowcę lub pasażera powodując poważne obrażenia.

⚠ OSTRZEŻENIE

Uwaga na zamarzanie cięgien Bowdena na mrozie. Przy temperaturze poniżej zera może dojść do zamarznięcia cięgien Bowdena. Gdyby to nastąpiło, może dojść do utraty panowania nad pojazdem, co może doprowadzić do wypadku lub uderzenia w przeszkodę na drodze. Zawsze przed jazdą w okresie zimowym sprawdź, czy wszystkie cięgna Bowdena działają płynnie, nie blokują się i nie stawiają zbyt dużego oporu.

KONSERWACJA POJAZDU

Prawidłowa konserwacja jest bardzo ważna i zapewnia optymalną wydajność Twojego pojazdu. Prawidłowa konserwacja pomaga utrzymać pojazd przez długi okres czasu w bezpiecznym i niezawodnym stanie. Wykonuj przeglądy pojazdu z częstotliwością wskazaną w tabeli bieżących prac konserwatorskich. Podczas wykonywania prac konserwatorskich postępuj zgodnie ze wskazówkami opisanymi w instrukcji i książce serwisowej. W przypadku wydobywania się z pojazdu nietypowych dźwięków, wyczuwania nietypowych wibracji lub gdy okaże się, że któraś z części nie działa, ZAPRZESTAŃ UŻYWANIA POJAZDU, przetransportuj go do autoryzowanego serwisu do przeglądu, wyregulowania lub naprawy. Jeżeli nie masz wystarczającego doświadczenia w przeprowadzaniu prac konserwatorskich lub przeglądów układów, zwróć się o wykonanie tych prac do autoryzowanego serwisu Linhai.

UWAGA

S - pozycja oznaczone literą S w pierwszej kolumnie tabeli bieżących prac konserwatorskich należy przeprowadzić w autoryzowanym serwisie Linhai.
● - w przypadku przeważającego wykorzystania w ciężkich warunkach lub w wilgotnym lub zakurzonym terenie wykonuj przeglądy / wymieniaj / smaruj wskazane części częściej.

Terminy bieżących prac konserwatorskich

	Pozycja	Mtg*	Kiedy*	Informacja
●	Układ hamowania	przed każdą jazdą		Kontrola działania przed każdą jazdą
	Pedał gazu	przed każdą jazdą		Kontrola działania i luzu przed każdą jazdą, wyregulowanie, smarowanie, wymiana, w razie potrzeby
	Akumulator	przed każdą jazdą		Sprawdź wskaźnik pozostałej mocy akumulatora (w %)
●	Opony	przed każdą jazdą		Kontrola przed każdą jazdą
●	Koła, nakrętki kół	przed każdą jazdą		Kontrola przed każdą jazdą
●	Układ kierowniczy	przed każdą jazdą		Kontrola przed każdą jazdą, smarowanie

S	Łożyska kół	10 godz.	Co miesiąc	Kontrola luzu / uszkodzenia. Uszkodzone łożyska oddaj do wymiany
	Śruby, nakrętki, elementy mocujące	przed każdą jazdą		Kontrola dokręcenia przed każdą jazdą
●	Sterownik silnika	przed każdą jazdą		Kontrola, czyszczenie
●	Ładowarka	przed każdą jazdą		Kontrola, czyszczenie
●	Konwerter	przed każdą jazdą		Kontrola, czyszczenie
	Przednie światła mijania	przed każdą jazdą		Kontrola przed każdą jazdą. Podczas wymiany żarówek posmaruj złącza smarem do złączy
	Tylne światła	przed każdą jazdą		Kontrola przed każdą jazdą. Podczas wymiany żarówek posmaruj złącza smarem do złączy
	Akumulator	20 godz.	co miesiąc	Kontrola doładowania i poziomu elektrolitu, czyszczenie złącza
S	Płyty hamulcowe - zużycie	10 godz.	Co miesiąc	Regularnie sprawdzaj zużycie
●	Olej w tylnej przekładni	100 godz.	na rok	Sprawdzanie raz w miesiącu; wymiana raz do roku
●	Smarowanie	50 godz.	co 3 miesiące	Nasmaruj wszystkie miejsca wymagające smaru, spojenia, cięgna Bowdena itd.
S	Linka gazu / pedał gazu	20 godz.	Co miesiąc	Kontrola, regulacja, smarowanie, wymiana w razie potrzeby; kontrola przed jazdą
S	Kierownica	50 godz.	co 6 mies.	Kontrola działania, luzu, zużycia, uszkodzenia, regulacja/ wymiana w razie potrzeby
S	Kontrola zbieżności	w razie potrzeby	w razie potrzeby	Regularna kontrola, regulacja w razie potrzeby, również po wymianie części
●	Tylna oś	50 godz.	co 6 mies.	Kontrola łożysk, smarowanie
S	Przednie zawieszenie	50 godz.	co 6 mies.	Kontrola, smarowanie, dokręcanie
S	Tylne zawieszenie	50 godz.	co 6 mies.	Kontrola, dokręcanie
●	Okablowanie	100 godz.	1 x na rok	Kontrola stanu, ułożenie, bezpieczeństwo; do złączy narażone na działanie wody, błota itd. użyj smar do złączy i styków
S	Dźwignia skrzyni biegów (D/N/R)	200 godz.	co 24 mies.	Wymiana smaru co 2 lata
S	Płyn hamulcowy	200 godz.	co 24 mies.	Wymiana co 2 lata
	Kąt oświetlenia	w razie potrzeby	w razie potrzeby	Regulacja w razie potrzeby

***- co nastąpi wcześniej**

■ INFORMACJA

(1) Wymiana zasilania styczników co 6 lat lub 100 000 km
(2) Wymiana ładowarki co 6 lat lub 100 000 km
(3) Wymiana DC konwertera co 6 lat lub 100 000 km

Wskazane interwały prac konserwatorskich wypracowane zostały na podstawie średniego zużycia w standardowych warunkach jazdy oraz przy średniej prędkości jazdy w okolicach 15 km/h. Mimo to, jeżeli pojazd nie jest używany przez dłuższy okres czasu, częstotliwość prac konserwatorskich powinna być zachowana. Przy częstym korzystaniu w trudnych warunkach i w terenie z dużą ilością wilgoci lub kurzu wykonuj przeglądy / wymiany / smarowania z większą częstotliwością.
Jeżeli podczas przeprowadzania bieżących prac konserwatorskich niezbędne są części zamienne, używaj wyłącznie oryginalnych części zamiennych Linhai, które są do dyspozycji u

Terminy smarowania

	Pozycja	Smar	Informacja	Jak często
1.	Olej w tylnej przekładni	SAE 80W/90 GL5	Sprawdzanie poziomu oraz uzupełnienie, wymiana w autoryzowanym serwisie	Wymiana co roku lub po 100 mtg

2.	Płyn hamulcowy	DOT 4	Uzupełnij poziom między kreskami Max i Min.	Uzupełnienie w razie potrzeby; wymiana co dwa lata lub co 200 mtg
3.	Przeguby kierownicze	Tłuszcz do smarowania	Wykonaj smarowanie w autoryzowanym serwisie	Co 3 miesiące lub co 50 mtg
4.	Drążki kierownicze / łączące drążki układu kierowniczego	Tłuszcz do smarowania	Wykonaj smarowanie w autoryzowanym serwisie	Co 6 miesięcy
5.	Łożyska przednich kół	Tłuszcz do smarowania	Oddaj do przeglądu w autoryzowanym serwisie	Co 6 miesięcy
6.	Przeguby półosi	Tłuszcz do smarowania	Wykonaj smarowanie w autoryzowanym serwisie	Co 6 miesięcy
7.	Sworznie przednich / tylnych A - ramion	Tłuszcz do smarowania	Wykonaj smarowanie w autoryzowanym serwisie	Co 3 miesiące lub co 50 mtg
8.	Sznurek gazowy	Tłuszcz do smarowania M	Nasmaruj, zrób przegląd i wymień w razie potrzeby	Co 6 miesięcy lub co 30 mtg

- Przy częstym korzystaniu w trudnych warunkach i w terenie z dużą ilością wilgoci lub kurzu wykonuj przeglądy / wymiany / smarowania z większą częstotliwością.
- **Tłuszcz do smarowania:** lekki tłuszcz do smarowania na bazie mydła litowego
- **Tłuszcz do smarowania M:** odporny na wodę tłuszcz do smarowania z dwusiarczkiem molibdenu (MoS2)
- Dane dotyczące godzin eksploatacji odnoszą się do średniej prędkości 15 km/h

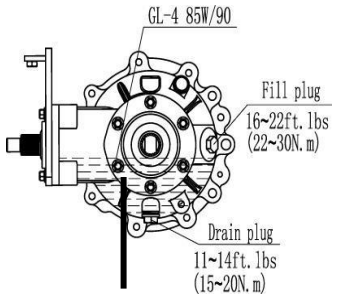

1

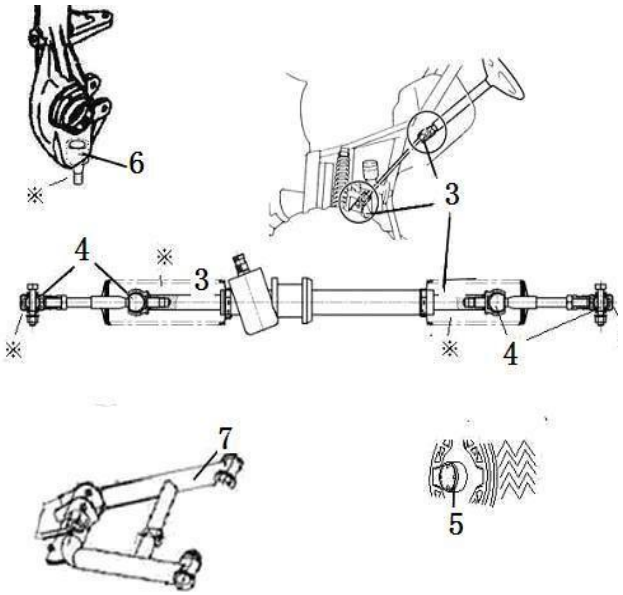

※- Sprawdź stan uszkodzenia / szczelność osłon przegubów półosi. Jeżeli są uszkodzone, oddaj je do wymiany do autoryzowanego serwisu Linhai.

Akumulator - konserwacja

⚠ OSTRZEŻENIE

Styki i zaciski akumulatora oraz niektóre powiązane części zawierają ołów i jego związki - substancje chemiczne, o których wiadomo, że wywołują raka, wrodzone wady czy szkody układu rozrodczego. Po kontakcie lub manipulacją z akumulatorem za każdym razem umyj ręce.

⚠ OSTRZEŻENIE

Ładowanie uszkodzonego akumulatora może prowadzić do poważnego zranienia. Nigdy nie próbuj ładować zamarzniętego, uszkodzonego lub zdeformowanego (napęczniałego) akumulatora. Niedziałający akumulator oddaj do wymiany i zutylizuj w autoryzowanym serwisie / u autoryzowanego dostawcy Linhai.

⚠ OSTRZEŻENIE

Nieprawidłowe odłączanie i podłączanie kabli akumulatora może prowadzić do wybuchu, poważnego zranienia lub śmierci.

⚠ OSTRZEŻENIE

Przy odłączaniu akumulatora wpierw odłącz kabel ujemny (czarny). Przy ponownym instalowaniu akumulatora podłącz kabel ujemny (czarny) w ostatniej kolejności. W przeciwnym wypadku może dojść do wybuchu, poważnego zranienia lub śmierci.

Uważaj, aby nie przechylać akumulatora i nie wylać elektrolitu. Rozlany elektrolit niezwłocznie zmyj roztworem sporządzonym ze szklanki wody z jedną łyżką stołową sody. W przeciwnym wypadku może dojść do uszkodzenia maszyny.

⚠ OSTRZEŻENIE

Elektrolit z akumulatora jest trujący. Zawiera kwas siarkowy, który przy kontakcie ze skórą, oczami lub ubraniem powoduje poważne oparzenia.

PIERWSZA POMOC:

W przypadku kontaktu ze skórą: Opłukuj dotknięte miejsce dużą ilością wody przez przynajmniej 15 minut. **W przypadku połknięcia:** Wypij dużą ilość wody lub mleka, a następnie tzw. mleko magnezjowe, surowe jajko lub olej roślinny. Niezwłocznie skontaktuj się z lekarzem.

W przypadku kontaktu z oczami: Przemywaj oczy dużą ilością wody przez przynajmniej 15 minut; niezwłocznie skontaktuj się z lekarzem.

Akumulator wytwarza gazy wybuchowe. Nie zbliżaj się z papierosem, źródłem iskier, płomieniem itd. W pobliżu akumulatora nie korzystaj z otwartego ognia, nie pozostawiaj akumulatora w pobliżu otwartego ognia lub źródła iskier. Podczas manipulacji z akumulatorem nie pal papierosów. Podczas ładowania lub używania w zamkniętym pomieszczeniu zapewnij skuteczne wietrzenie. Podczas pracy z akumulatorem i w czasie ładowania zawsze chroń oczy. AKUMULATOR PRZECHOWUJ POZA ZASIĘGIEM DZIECI.

Ładowanie akumulatora

Jeżeli nie korzystasz z maszyny, zaparkuj ją i podłącz ładowarkę akumulatora. Gniazdko do ładowania akumulatora znajduje się na panelu bocznym po lewej stronie pod siedzeniem kierowcy.

⚠ OSTRZEŻENIE

Niewystarczające wietrzenie podczas ładowania akumulatora może doprowadzić do wybuchu. Podczas ładowania wytwarzany jest lotny wodór, który się unosi i gromadzi pod sufitem. W miejscach, gdzie ładowane są akumulatory, zapewnij wystarczający obieg powietrza z wymianą powietrza przynajmniej 1x na 15 minut. Nie ładuj akumulatora w pobliżu źródła iskier lub otwartego ognia, w tym utrzymujących się płomieni w grzejnikach gazowych i podgrzewaczach wody z gazem propanowym lub ogrzewania gazowego. W pomieszczeniach, gdzie ładowane są akumulatory nie wolno palić.

Podczas ładowania akumulatora przestrzegaj następującej procedury:

1. Ustaw maszynę na równej powierzchni.
2. Upewnij się, że pojazd będzie się ładować w dobrze wietrzonym miejscu.
3. Upewnij się, że silnik jest wyłączony.
4. Usuń wszystkie osłony z pojazdu, otwórz drzwi i suwaki dachu kabiny.

■ **INFORMACJA**

Jeżeli ładowarka się wyłączy z powodu przegrzania (bezpiecznik ciepła), wyjmij siedzenie, aby umożliwić przepływ powietrza z zresetuj ładowarkę (wyjmij ja na 15 sekund z gniazdka).

5. Używaj wyłącznie przedłużacza z wystarczająco szeroką średnicą (prąd znamionowy 20A).
6. Sprawdź, czy kabel zasilający, zasilacze sieciowe i przedłużacze nie są rozdarte i/lub w inny sposób uszkodzone i czy nie są uszkodzone złącza. Uszkodzone kable i złącza niezwłocznie wymień na nowe.
7. Za każdym razem wpierw podłącz kabel przedłużający do gniazdka zasilającego w pojeździe, a dopiero potem podłącz kabel przedłużający do gniazdka w ścianie.
8. Upewnij się, że ładowarka korzysta z własnego, oddzielnie zabezpieczonego obwodu, tak aby nie mogło dojść do przeciążenia. Jeżeli ładujesz więcej pojazdów, każdy z nich powinien korzystać z własnego, oddzielnie zabezpieczonego obwodu.

■ **INFORMACJA**

Po całkowitym naładowaniu akumulatorów ładowarka się automatycznie przełączy do trybu podtrzymującego naładowanie, aby oszczędzać akumulator.

9. Podczas odłączania ładowarki zawsze wpierw wyjmij z gniazdka przedłużacz, a dopiero potem odłącz kabel gniazdka ładującego w pojeździe.

Przegląd akumulatora

1x na miesiąc rób przegląd prawidłowego podłączenia złączy akumulatora. Oczyść akumulator zgodnie ze wskazówkami opisanymi w niniejszej instrukcji. Dokręć śruby zaciskowe akumulatora za pomocą klucza z izolacją elektryczną na moment obrotowy 10 Nm. Jeżeli pojazd jest wyposażony w akumulator bezobsługowy (MF), nie potrzeba żadnej dodatkowej konserwacji. Jeżeli w pojeździe jest zamontowany standardowy akumulator do uzupełniania z elektrolitem, należy sprawdzić i dopilnować poziom elektrolitu.

Dostęp do akumulatora

Aby dostać się do akumulatora, wyjmij siedzenie, patrz strona 28.

UWAGA

Przed wyjęciem siedzenia i otwarciem dostępu do akumulatora upewnij się, że wszystkie przedmioty z drutu i metalu (w tym zamki pasów bezpieczeństwa) są poza zasięgiem, aby nie doszło do zwarcia.

Czyszczenie akumulatora

Utrzymuj styki i zaciski akumulatora w czystości, bez kurzu i korozji. Korozja styków akumulatora może mieć wpływ na jego wydajność i stanowić zagrożenie dla bezpieczeństwa. Oczyść styki akumulatora najlepiej przy użyciu drucianej szczotki i roztworu sody kuchennej (jedna łyżka stołowa sody na jedną szklankę wody). Następnie przepłucz styki akumulatora czystą wodą i osusz akumulator używając suchej szmatki lub ręcznika papierowego. Styki akumulatora przetrzyj tłuszczem ochronnym / smarem do styków.

UWAGA

Nie dopuszczaj, aby do akumulatora przedostał się roztwór czyszczący, woda z kranu lub inne zanieczyszczenia.

Wymiana akumulatora

Odpowiednia dbałość i prawidłowa konserwacja akumulatora zgodnie z informacjami zamieszczonymi w niniejszej instrukcji obsługi wydłużają ich okres użytkowania. Jeżeli zachodzi potrzeba wymiany akumulatora, skontaktuj się z autoryzowanym serwisem / autoryzowanym dostawcą Linhai.

⚠ **OSTRZEŻENIE**

Nieprawidłowa obsługa akumulatorów i akcesoriów elektrycznych może doprowadzić do poważnego

zranienia lub śmierci. Nie próbuj sam wyjmować akumulatora ani przewodów elektrycznych. Z wszelkimi kwestiami związanymi z naprawą, serwisowaniem lub przeglądami związanymi z akumulatorem zawsze kontaktuj się z autoryzowanym serwisem Linhai.

Utylizacja zużytych akumulatorów

Zużyte akumulatory są odpadem niebezpiecznym. Zużyte akumulatory utylizowane są przez dostawców Linhai podczas wymiany akumulatorów na nowe.

Uzupełnianie elektrolitu (w obsługowych akumulatorach konwencjonalnych z uzupełnianiem elektrolitu)

Nieprawidłowo obsługiwany akumulator szybko się niszczy i traci moc. Sprawdzaj poziom elektrolitu w poszczególnych częściach często, w razie potrzeby uzupełniaj do części (wyłącznie) za pomocą wody destylowanej. Zwykła woda z kranu zawiera minerały, które mogą akumulator uszkodzić.
Płyty ołowiane powinny być w każdej części całkowicie zanurzone w elektrolicie. Jeżeli płyty wystają z elektrolitu, dolej wody destylowanej do poziomu mniej więcej 3 mm nad poziom płyt (lub zgodnie z informacjami podanymi przez producenta akumulatora), a następnie doładuj akumulator. Po doładowaniu akumulatora sprawdź poziom elektrolitu w każdej części.
Poziom elektrolitu powinien być ok. 6 mm pod poziomem otworu we wlewie akumulatora (lub zgodnie z zaleceniami producenta akumulatora). Nie przepełniaj poszczególnych części.
Jeżeli Twoja maszyna jest wyposażona w układ centralnego uzupełniania wody destylowanej do akumulatora, aby zapewnić jego prawidłowe działanie, zapoznaj się z instrukcją obsługi tego układu.

Podłączanie akumulatora

⚠ OSTRZEŻENIE

Wybuch akumulatora może doprowadzić do poważnego zranienia lub śmierci. Aby wykluczyć niebezpieczeństwo eksplozji zawsze podłączaj czerwony (dodatni) kabel w pierwszej kolejności, a czarny (ujemny) kabel na końcu.

Koła - demontaż i montaż

1. Postaw maszynę na równym podłożu i zaciągnij hamulec postojowy.
2. Częściowo poluzuj nakrętki kół.
3. Za pomocą bezpiecznego lewarka unieś maszynę w górę i zabezpiecz ją przed spadnięciem.
4. Odkręć do końca nakrętki kół i zdejmij koło.
5. Włóż z powrotem koło, zakręć śruby i dokręć je palcami. Nakrętki stożkowe nakładaj zgodnie z ilustracją.
7. Postaw maszynę z powrotem na ziemi i dokręć nakrętki kluczem ze wskazanym momentem obrotowym.

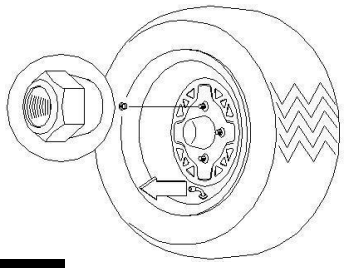

Przednie i tylne koła:
Stożkowe nakładki nakładaj stożkową stroną w kierunku do koła.

⚠ OSTRZEŻENIE

Niedokręcenie nakrętek kół na wskazany moment obrotowy może być bardzo niebezpieczne. Jeżeli koła nie są odpowiednio dokręcone, może dojść do ich obluzowania, co może spowodować wypadek, zranienie lub śmierć. Okazjonalnie sprawdzaj dokręcenie kół i po każdym ich wyjęciu na potrzeby prac konserwatorskich lub naprawy kół.

Moment obrotowy nakrętek kół

Wielkość śrub	Moment obrotowy

Przednie koła: M12 x 1,25	65 Nm
Tylne koła: M12 x 1,25	65 Nm

■ INFORMACJA

Łączenia zabezpieczone nakładką mogą być rozkręcane wyłącznie w autoryzowanym serwisie Linhai.

Opony

⚠ OSTRZEŻENIE

Jazda z nieodpowiednimi, zużytymi lub nieprawidłowo napompowanymi oponami może spowodować utratę kontroli nad pojazdem i zwiększyć niebezpieczeństwo wypadku, zranienia lub śmierci. Zawsze używaj wyłącznie opon o zalecanej wielkości i w zalecanym rodzaju, podanych w niniejszej instrukcji. Zawsze pilnuj wskazanego poziomu ciśnienia w oponach.

Zawsze utrzymuj odpowiedni poziom powietrza w oponach podany w niniejszej instrukcji. Zmiany ciśnienia oponach mogą wpłynąć na zachowanie pojazdu. **Zawsze używaj wyłącznie dopuszczonych wielkości i rodzajów opon.**

Ciśnienie w oponach	
przód	**tył**
150 kPa	150 kPa

Używaj jedynie zalecanego rodzaju i wielkości opon napompowanych do zalecanego poziomu ciśnienia. Podczas sprawdzania ciśnienia sprawdź jednocześnie stan i zużycie bieżnika. Sprawdź, czy opony nie mają pęknięć, szczelin lub innych uszkodzeń, które mogłyby oznaczać, że należy oponę wymienić.

Sprawdzenie stanu opon

Jazda ze zużytymi oponami jest bardzo niebezpieczna. Opony uważane są za zużyte, jeżeli głębokość bieżnika jest mniejsza niż **4 mm**. Wymień opony jeszcze zanim osiągną tę granicę zużycia.

Naprawy bezdętkowych opon

Przebitą oponę można naprawić za pomocą odpowiednich narzędzi. W przypadku znacznych uszkodzeń, nie da się naprawić opony i trzeba ją wymienić. Jeżeli wybierasz się w miejsce, gdzie przewożenie maszyny może być uciążliwe, a serwis jest daleko, wskazane jest zabranie ze sobą dobrej jakości zestawu narzędzi do naprawy opon i kompresora 12 V.

⚠ OSTRZEŻENIE

Jazda ze zużytymi oponami jest niebezpieczna i zwiększa niebezpieczeństwo wypadku.

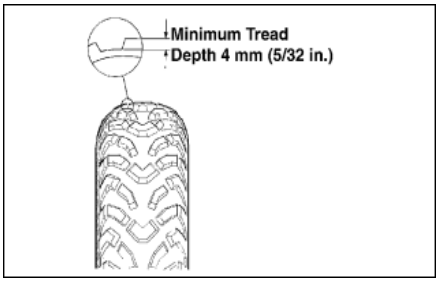

Regulacja tylnego zawieszenia

Sztywność zawieszenia (zwiększenie lub zmniejszenie napięcia sprężyn) ustaw obracając regulator w prawo lub w lewo.

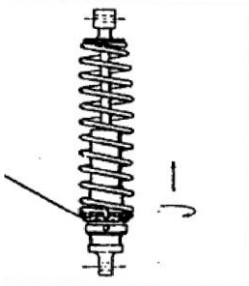

Osłony półosi

Gumowe osłony półosi (1) sprawdzaj regularnie w odstępach czasu podanych w niniejszej instrukcji i książce serwisowej. W przypadku wykrycia jakiegokolwiek uszkodzenia osłon, przewieź maszynę do autoryzowanego serwisu Linhai do naprawy.

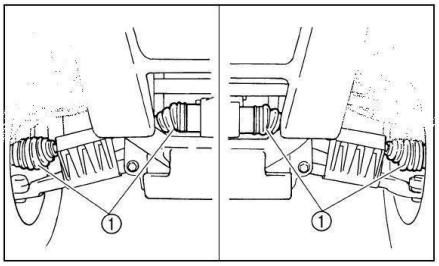

Kontrola układu kierowniczego

Regularnie sprawdzaj układ kierowniczy i jego części. Sprawdzaj, czy nie są poluzowane śruby i nakrętki, zużyte końce prętów łączących, zużyte lub uszkodzone szczotki. Sprawdź poprowadzenie przewodów, cięgien Bowdena, węży i kabli instalacji elektrycznej, aby upewnić się, że nic nie blokuje mechanizmu kierowania i nic go nie ogranicza. W razie wykrycia usterki, oddaj maszynę jeszcze przed jazdą do naprawy w autoryzowanym serwisie Linhai.
Regularnie sprawdzaj również luz układu kierowniczego. Układ kierowniczy powinien działać swobodnie, w pełnym zakresie ruchu bez ograniczeń i nadmiernego oporu. Zaparkuj maszynę na równej powierzchni. Obróć kierownicę w prawo i w lewo i sprawdź, czy luz w układzie kierowniczym nie jest za duży, czy nie wydaje nietypowych dźwięków i nie klinuje się.
W razie wykrycia usterki, oddaj maszynę jeszcze przed jazdą do naprawy do autoryzowanego serwisu Linhai.
Przeguby słupów układu kierowniczego i inne ruchome części układu kierowniczego oddaj do smarowania w autoryzowanym serwisie Linhai.

Geometria przedniej osi

⚠ OSTRZEŻENIE

Nie próbuj regulować geometrii przednich kół. Nieprawidłowe ustawienie geometrii przednich kół może doprowadzić do poważnego zranienia lub śmierci. Do ustawienia geometrii kół niezbędne są specjalistyczne narzędzia, umiejętności i doświadczenie. Ustaw geometrię w autoryzowanym serwisie Linhai.

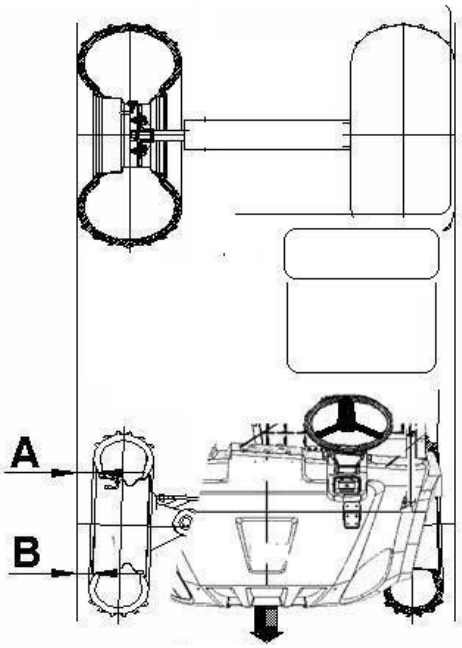

Kontrola zbieżności kół przednich:

Zalecana wartość zbieżności: 3 x 6 mm

1. Ustaw prosto kierownicę i zmierz odległości A i B.
2. Różnica odległości A i B powinna wynosić 1,5 - 3 mm.
3. Jeżeli po wyliczeniu uzyskasz inną wartość, zgłoś się do autoryzowanego serwisu Linhai w celu ustawienia geometrii kół.

⚠ OSTRZEŻENIE

Źle zamontowane lub wyregulowane pręty układu kierowniczego nie mogą się prawidłowo poruszać, mogą się złamać lub popsuć. Może to doprowadzić do ciężkiego zranienia lub śmierci. W celu przeprowadzenia przeglądu, smarowania i naprawy układu kierowniczego skontaktuj się z autoryzowanym serwisem Linhai.

Pochylenie i wygięcie kół

Pochylenie kół i wygięcie sworznia nie dają się ustawić.

Hamulce

Przednie i tylne hamulce są przegubowe i są jednocześnie sterowane za pomocą pedału. Hamulce same się regulują i nie wymagają zmiany ustawień. Przed jazdą zawsze sprawdź działanie pedału hamulca oraz poziom płynu hamulcowego. Po wciśnięciu by pedał hamulca miał dawać wyraźny opór, miękkie uczucie przy wciskaniu pedału może oznaczać wyciek lub niski poziom płynu hamulcowego. Wszystkie usterki należy naprawić przed jazdą. W celu wykonania badań diagnostycznych i napraw zgłoś się do autoryzowanego serwisu Linhai.

Dla utrzymania układu hamowania w dobrym stanie użyteczności regularnie przeprowadzaj następujące przeglądy:

- Utrzymuj prawidłowy poziom płynu hamulcowego w zbiorniku głównego cylindra hamulcowego. Normalne działanie błony w zbiorniku polega na kierowaniu do zbiornika w miarę opadania poziomu płynu hamulcowego pod wpływem zużywania płyt hamulcowych. Jeżeli poziom płynu hamulcowego jest niski, a błona nie jest wygięta na zewnątrz, oznacza to, że błona jest nieszczelna i należy ją wymienić. W celu uzupełnienia płynu hamulcowego korzystaj wyłącznie z płynu hamulcowego DOT 4.
- Sprawdź, czy płyn hamulcowy nie wycieka z układu hamulcowego.
- Sprawdź, czy pedał hamulca nie wywołuje przy naciskaniu gąbczastego wrażenia i czy nie ma za dużego luzu.
- Sprawdź stan zużycia płyt hamulcowych.
- Sprawdź stan i powierzchnię tarcz hamulcowych.
- Wymień tarcze hamulcowe, jeżeli ich grubość (A) wynosi 1 mm lub mniej.

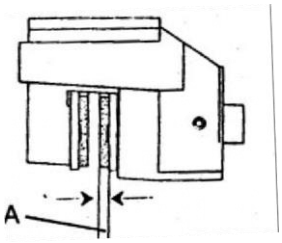

Sprawdzanie poziomu płynu hamulcowego

Niewystarczająca ilość płynu hamulcowego może spowodować przedostanie się powietrza do układu hamowania, w wyniku czego hamulce przestaną działać. Przed jazdą sprawdź, czy płyn hamulcowy jest powyżej znaku minimum, w razie potrzeby uzupełnij. Niski poziom płynu hamulcowego może oznaczać zużyte płyty hamulcowe i / lub nieszczelność układu hamowania. Sprawdź również zużycie płyt hamulcowych i nieszczelność układu hamowania. Zbiornik z płynem hamulcowym znajduje się pod maską.

⚠ OSTRZEŻENIE

Zaraz po otwarciu opakowania z nowym płynem hamulcowym użyj ilość, której potrzebujesz, a resztę odpowiednio zutylizuj. Nie przechowuj i nie używaj starych niepełnych opakowań płynu hamulcowego. Płyn hamulcowy jest higroskopijny, co oznacza że wchłania wilgoć z powietrza, która powoduje, że temperatura wrzenia płynu hamulcowego się obniża, co może prowadzić do nieoczekiwanej awarii hamulców i do poważnego zranienia.

■ INFORMACJA

Podczas kontroli poziomu płynu hamulcowego maszyna powinna stać na równej powierzchni.

⚠ OSTRZEŻENIE

Używaj wyłącznie płynu hamulcowego DOT 4. Używanie innego płynu hamulcowego lub mieszanie kilku rodzajów płynów może spowodować zaprzestanie działania hamulców. Zaprzestanie działania hamulców może spowodować poważne zranienie lub śmierć.

- Uważaj, aby podczas uzupełniania nie przedostała się do zbiornika płynu hamulcowego woda. Woda znacznie obniża temperaturę wrzenia płynu hamulcowego i może spowodować zaprzestanie działania hamulców.
- Sprawdź stan powierzchni tarcz hamulcowych.
- Płyn hamulcowy może uszkodzić lakierowane powierzchnie i części plastikowe. Rozlany płyn hamulcowy zawsze niezwłocznie wytrzyj.
- Jeżeli poziom płynu hamulcowego spadnie, skontaktuj się z autoryzowanym serwisantem w celu przeprowadzenia kontroli.

Włącznik świateł hamowania - regulacja

Włącznik świateł hamowania uruchamia się po wciśnięciu pedału hamulca. Włącznik hamowania jest prawidłowo wyregulowany, jeżeli światła hamowania zaczynają się świecić tuż przed rozpoczęciem hamowania.

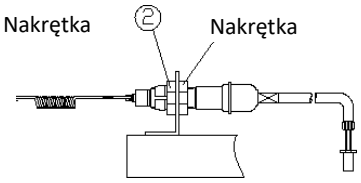

Hamulec postojowy

Kontrola prawidłowego działania

Mimo że hamulec postojowy jest regulowany na etapie produkcji, powinien być regularnie kontrolowany pod kątem prawidłowego działania. Hamulec postojowy powinien być przechowywany w stanie pełnej funkcjonalności.

1. Zaciągnij dźwignię hamulca postojowego i spróbuj ruszyć pojazd.
2. Jeżeli tylne koła się nie obracają, hamulec postojowy jest prawidłowo wyregulowany.

3. Jeżeli tylne koła się obracają, należy wyregulować hamulec.
4. Sprawdź również działanie hamulca postojowego na wzniesieniu. Hamulec powinien być w stanie zahamować CUV z ładunkiem na zboczu o nachyleniu 18^0 .
5. W razie potrzeby skontaktuj się z autoryzowanym serwisem Linhai w celu wyregulowania hamulca postojowego.

Regulacja włącznika czujnika hamulca postojowego

Włącznik czujnika hamulca postojowego włącza się przy wciskaniu pedału hamowania. Włącznik jest prawidłowo wyregulowany, kiedy światła hamowania zaczynają się świecić tuż przed rozpoczęciem hamowania. W razie potrzeby wyreguluj włącznik:

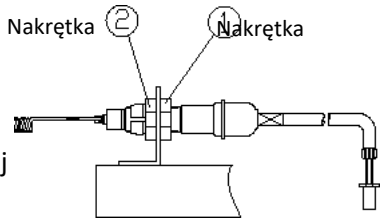

1. Podnieś platformę zgodnie ze wskazówkami opisanymi w niniejszej
2. Poluzuj nakrętkę zabezpieczającą
3. Obracaj nakrętkę dociskającą w jednym lub w drugim kierunku, aż do zaświecenia się w odpowiednim momencie lampki kontrolnej
4. Dokręć nakrętkę zabezpieczającą.

Pedał gazu i pedał hamowania - smarowanie

Nasmaruj obracające się części.

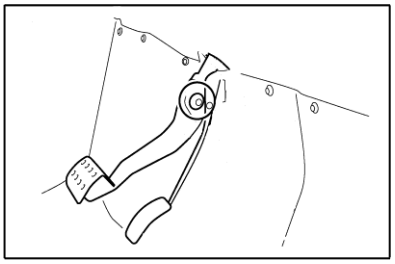

Zalecany smar:

Tłuszcz do smarowania na bazie litu (smar uniwersalny)

Olej w tylnej przekładni

Kontrola oleju w tylnej przekładni

Olej w tylnej przekładni kontroluj we wskazanych odstępach czasu w Tabeli bieżących prac konserwatorskich.

1. Ustaw pojazd na równej powierzchni.
2. Odkręć zawór wlewu oleju (Fill plug) i sprawdź wzrokowo poziom oleju przez otwór do wlewania. Poziom oleju powinien znajdować się na poziomie wywierconego otworu mniej więcej pod górną częścią otworu do wlewania. W razie potrzeby uzupełnij olej.

■ INFORMAC

Nie uzupełniaj oleju aż do dolnego gwintu otworu do

wlewania. Zalecany olej do tylnej przekładni:

Olej hipoidalny klasy SAE 80W/ 90 GL4

Zalecany olej do przedniej przekładni:

Olej hipoidalny MAXIMA PREMIUM GEAR OIL 80W90

UWAGA

Używanie oleju silnikowego innego niż zalecany może spowodować poważne uszkodzenie tylnej przekładni.

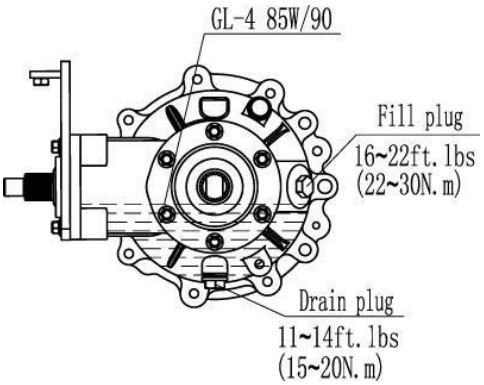

Wymiana oleju w tylnej przekładni

Wymianę oleju w tylnej przekładni przeprowadź w autoryzowanym serwisie Linhai.

Wymiana żarówek

⚠ OSTRZEŻENIE

Utrzymuj reflektory główne i światła tylne w czystości. Niewystarczające oświetlenie może być przyczyną wypadku, poważnego zranienia lub śmierci.

Przepaloną żarówkę wymień na nową o tej samej mocy.

⚠ OSTRZEŻENIE

Nie wyjmuj żarówki, jeżeli jest jeszcze gorąca. Grozi to poważnym poparzeniem.

UWAGA

Nie dotykaj żarówki halogenowej gołą ręką. Najmniejsze zabrudzenie żarówki skraca jej okres użytkowania.

Ustawianie kąta oświetlenia

Promień świateł drogowych można ustawić w górę lub w dół.

■ INFORMAC

Podczas ustawiania kąta reflektorów pojazd powinien być obciążony ciężarem równoważnym z masą kierowcy na siedzeniu kierowcy.

1. Ustaw maszynę na równej powierzchni z reflektorami ok. 3 m od ściany.
2. Zmierz odległość od podłoża do środka reflektora i zaznacz odcinek o tej samej wysokości na ścianie.
3. Włącz światła drogowe.
4. Obserwuj kąt promieni. Najintensywniejsza część promieni powinna świecić ok. 71 mm pod znakiem nakreślonym w 2 etapie.
5. Promień światła podnosi się przez obracanie pokrętła w kierunku wskazówek zegara, a obniża się go przez obracanie pokrętła w kierunku przeciwnym do wskazówek zegara

Mycie pojazdu

UWAGA

Utrzymuj pojazd w czystości. Wydłużasz w ten sposób okres użytkowania pojazdu i jego poszczególnych części.

Do mycia pojazdu nigdy nie używaj wysokiego ciśnienia. Wysokie ciśnienie wody może uszkodzić łożyska kół, uszczelki, hamulce, części karoserii i tablice ostrzegawcze. Woda mogłaby się też przedostać do układu elektrycznego. Najlepszym i najbezpieczniejszym sposobem mycia Twojego pojazdu jest zwykły wąż ogrodowy, kubeł z wodą i delikatny środek myjący do karoserii samochodowej. Wpierw oczyść górną część pojazdu, a następnie dolną. Po opłukaniu osusz powierzchnię karoserii irchą, aby nie tworzyły się na niej zacieki.

■ INFORMACJA

Jeżeli dojdzie o uszkodzenia tablic ostrzegawczych, zgłoś się do dostawcy w celu ich wymiany.

UWAGA

Niektóre środki czyszczące, nabłyszczające i konserwując mogą niszczyć powierzchnie plastikowe. Unikaj mocnych i ściernych środków czyszczących, które mogłyby porysować powierzchnię pojazdu.

Przechowywanie pojazdu

UWAGA

W celu przechowywania pojazd musi być przygotowany w taki sposób, aby zapobiec korozji i uszkodzeniu części.

1. Dokładnie obmyj maszynę z brudu, oleju, trawy i innych zabrudzeń. Dopilnuj, żeby woda nie przedostała się do

układu elektrycznego. Pozostaw pojazd, żeby dobrze wysechł. Nasmaruj wszystkie miejsca wymagające smaru oraz cięgna Bowdena.
2. Sprawdź / uzupełnij poziom płynów.
3. Dokręć wszystkie nakrętki, zawory i śruby. Najważniejsze śruby dokręć ze wskazanym momentem obrotowym.
4. Sprawdź poziom elektrolitu w akumulatorze. W razie potrzeby uzupełnij w częściach akumulatora wodę destylowaną. Doładuj akumulator i raz w miesiącu go regularnie ładuj.
5. Dopompuj opony do wskazanego poziomu ciśnienia i ustaw pojazd bezpiecznie w górze w taki sposób, aby koła nie dotykały do ziemi.
6. Przechowuj maszynę w suchym wietrzonym miejscu pod zadaszeniem. Przykryj go pokrowcem z przepuszczalnego powietrze materiału. Nie używaj materiałów nie przepuszczających powietrza, które nie umożliwiają cyrkulacji powietrza i przyczyniają się do powstawania korozji.

■ INFORMACJA
Akumulator przechowuj w stanie pełnego naładowania lub z podłączoną ładowarką podtrzymującą.

Przygotowanie pojazdu do sezonu

Prawidłowe przygotowanie pojazdu do sezonu stanowi gwarancję wielu kilometrów bezproblemowej jazdy.

1. Dobrze oczyść maszynę.
2. Sprawdź, czy cięgna Bowdena i linka nie są zużyte lub rozdarte. Uszkodzone cięgna wymień.
3. Skontroluj układ hamowania (poziom płynu hamulcowego, płyty hamulcowe itd.)
4. Sprawdź czy pedał chodzi swobodnie i nigdzie się nie klinuje.
5. Sprawdź części sterujące, reflektory, przednie i tylne światła hamowania. W razie potrzeby popraw ustawienie reflektorów.
6. Sprawdź i popraw ciśnienie w oponach.
7. Dokręć wszystkie łączenia. Ważne śruby dokręć ze wskazanym momentem obrotowym.
8. Oczyść akumulator i jego przewody, sprawdź stan elektrolitu, ewentualnie go uzupełnij wodą destylowaną, całkowicie naładuj akumulator.

Zestaw narzędzi dostarczany z pojazdem

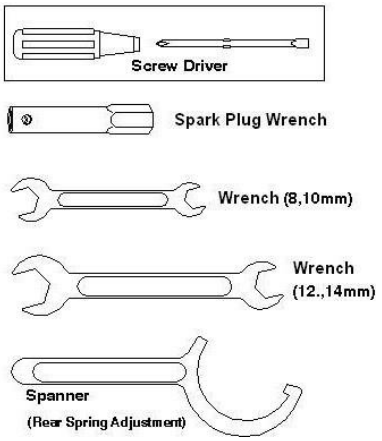

Numer VIN

Pojazd wyposażony jest w identyfikacyjny numer pojazdu VIN, który jest wyryty na przedniej części ramy. Wpisz numer VIN w niższej wskazane miejsce. Numer VIN jest istotne w celu identyfikacji Twojego modelu podczas rejestracji, zawieraniu umowy o ubezpieczeniu lub zamawianiu części zapasowych. Również na wypadek kradzieży numer ten może okazać się przydatny w szukaniu i identyfikacji pojazdu.

Wpisz do ramki numer identyfikacyjny Twojego pojazdu VIN:

Umieszczenie numeru VIN:

Nume
r VIN
jest

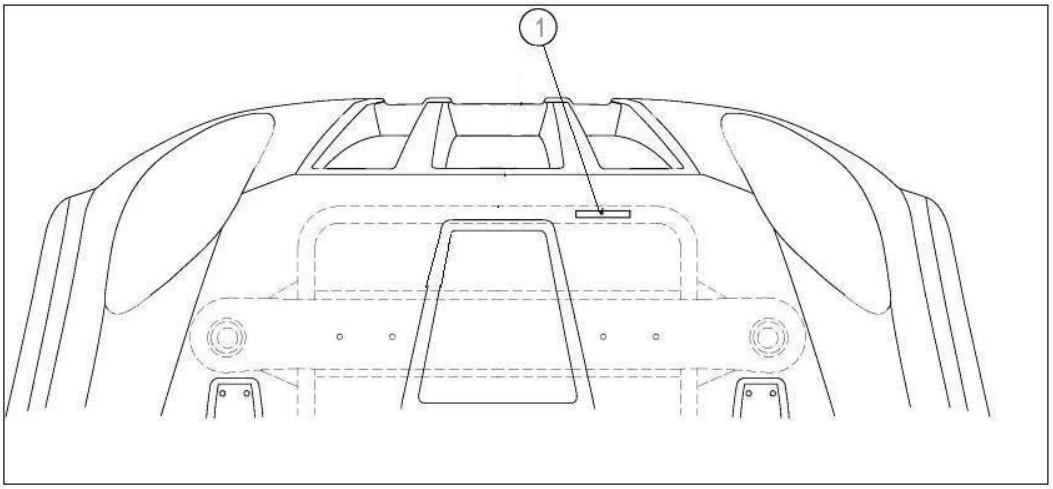

wyryty w przedniej części ramy

Klucz do stacyjki

Wyjmij zapasowy kluczyk do stacyjki i schowaj go w bezpiecznym miejscu. Ewentualną kopię klucza można sporządzić jedynie poprzez wyrzeźbienie takich samych zębów jak w kluczu oryginalnym.

Wpisz numer klucza w ramkę:

SPECYFIKACJA TECHNICZNA

Model	UTV E-5S Electric
Wymiary i masa	
Długość (całkowita)	2700 mm
Szerokość (całkowita)	1420 mm
Wysokość (całkowita)	1870 mm
Prześwit	260 mm
Wysokość siedzenia	850 mm
Rozstaw osi	1805 mm
Masa bez akumulatorów	426 kg
Maksymalna dozwolona masa ładunku na platformie	150 kg
Maksymalne dozwolone obciążenie przy eksploatacji*	300 kg
Najwyższa dopuszczalna masa techniczna	976 kg
Pionowe obciążenie kuli*	11 kg
Masa ciągnięcia*	200 kg
Zapłon	
Zapłon	2X4- tylny
Opony (przednie / tylne)	24 x 8-12 / 24 x 8-12
Ciśnienie powietrza w oponach (przednich/tylnych)	150 kPa
Podwozie	
Przednie zawieszenie	niezależne, McPherson
Tylne zawieszenie	niezależne, podwójne z ramionami typu A
Układ hamulcowy	
Hamulce (przedni / tylny)	4 x przegubowe hamulce hydrauliczne, sterowane za pomocą pedału
Hamulec postojowy	ręczny, mechaniczny przegubowy
Silnik	
Rodzaj	60V silnik asynchroniczny prądu przemiennego
Układ elektryczny	
Akumulatory	12V 150Ah
Światła długie / mijania	35W/35W x2
Tylne / światła hamowania	21W/5W x2
Kierunkowskazy (przedni / tylny)	12V 21W/5W x4
Światła pozycyjne (przednie / tylne)	12V 5W x4
Oświetlenie tablicy rejestracyjnej	12V 5W x2

Bezpieczniki	12V DC-OUT	10A	w skrzynce bezpieczników
	zapas	10A	
	zapas	15A	
	12V gniazdko do akcesoriów	10A	
	Reflektory	15A	
	Sygnalizacja	10A	

Informacja: Specyfikacja techniczna może się zmienić bez uprzedniego ostrzeżenia.

* **Maksymalne obciążenie podczas jazdy** - wskazany przez producent maksymalny limit wagi: masa kierowcy + pasażera + zamontowanego wyposażenia + ładunku na platformie + pionowego obciążenia kuli
* **Pionowe obciążenie kuli** - maksymalne dozwolone pionowe obciążenie, którym załadowana przyczepa oddziałuje na kulę
* **Masa ciągnięcia** - masa przyczepy + masa ładunku

Autoryzowany dostawca:
ASP Group PL Sp. z o.o.
41-300 Dąbrowa Górnicza
Legionów Polskich 9B
www.linhai.pl ; www.aspgroup.pl
kontakt@aspgroup.pl