INSTRUKCJA OBSŁUGI DLA UŻYTKOWNIKA

LINHAI M150

PRZED ROZPOCZĘCIEM EKSPLOATACJI TEGO POJAZDU WŁAŚCICIEL I KAŻDY UŻYTKOWNIK MUSI PRZECZYTAĆ I ZROZUMIEĆ WSZYSTKIE INSTRUKCJE PRAWIDŁOWEGO MONTAŻU I BEZPIECZNEJ EKSPLOATACJI, JAK RÓWNIEŻ INSTRUKCJE DOTYCZĄCE SILNIKA I WSZYSTKICH INNYCH CZĘŚCI POJAZDU.

POJAZD NIE JEST PRZEZNACZONY DO UŻYTKU NA TORACH DO WYNAJĘCIA LUB DO WYŚCIGÓW

Autoryzowany Importer

ASP Group PL Sp. z o.o.
41-300 Dąbrowa Górnicza
ul Legionów Polskich 9B
tel.: 730 888 370
tel.: 731 999 170
e-mail: kontakt@aspgroup.pl

SPIS TREŚCI

1. WSTĘP

2. ZROZUMIENIE OSTRZEŻEŃ

3. OSTRZEŻENIE BEZPIECZEŃSTWA

4. CODZIENNA KONTROLA PRZED JAZDĄ

5. OSTRZEŻENIE DOTYCZĄCE EKSPLOATACJI

6. V.I.N

7. STEROWANIE I FUNKCJE

8. URUCHOMIENIE SILNIKA

9. OKRES DOCIERANIA POJAZDU

10. BIEG JAZDY

11. JAZDA

12. PRZEKŁADNIA BEZSTOPNIOWA

13. AKUMULATOR

14. UKŁAD WYDECHOWY

15. KONSERWACJA

16. ROZWIĄZYWANIE PROBLEMÓW

17. NARZĘDZIA

18. SPECYFIKACJA

19. SCHEMAT ELEKTRYCZNY

1. Wprowadzenie

Gratulujemy Państwu zakupu quada (ATV). Z dumą oferujemy Państwu ten produkt, który został zaprojektowany i wyprodukowany zgodnie z najwyższymi standardami jakości i wydajności. Jesteśmy pewni, że skorzystacie Państwo z doskonałych osiągów, niezawodności, komfortu jazdy i bezpieczeństwa.

Niniejsza instrukcja ma na celu pomóc właścicielowi i użytkownikom tego quada w zapoznaniu się z charakterystyką pracy i wieloma funkcjami oferowanymi przez ten pojazd ATV. Instrukcja zawiera również informacje na temat pielęgnacji i konserwacji quada.

Prosimy o uważne zapoznanie się z niniejszą instrukcją obsługi. Informacje zawarte w niniejszej instrukcji obsługi, etykiety ostrzegawcze dołączone do tego produktu pomogą w użytkowaniu i żywotności pojazdu. Należy upewnić się, że wszystkie ostrzeżenia i instrukcje zawarte w tym dokumencie zostały zrozumiane i są stosowane.

Jeśli właściciel/użytkownik nie otrzymał żadnego z wyżej wymienionych materiałów, należy skontaktować się ze sprzedawcą i poprosić o ich dosłanie.

Ważna wskazówka bezpieczeństwa

Nigdy nie należy dokonywać żadnych modyfikacji silnika, układu napędowego, mechanicznego lub elektrycznego quada. Nigdy nie należy instalować części zamiennych lub akcesoriów pochodzących z rynku wtórnego do zwiększenia prędkości lub mocy pojazdu ATV.

Nieprzestrzeganie tych ostrzeżeń zwiększa ryzyko wypadków prowadzących do **ŚMIERCI** lub **POWAŻNYCH OBRAŻEŃ CIAŁA!**

Ponadto niezastosowanie się do tych wymogów spowoduje unieważnienie gwarancji na quada.

Praktykować odpowiedzialną jazdę quadem

Upewnić się, że wszystkie lokalne, wojewódzkie oraz krajowe przepisy i wymogi dotyczące jazdy quadem zostały zrozumiane i są przestrzegane.

Należy pamiętać, aby szanować swój pojazd, środowisko i mienie innych osób. Podczas jazdy jesteś odpowiedzialny za bezpieczeństwo swoje oraz innych osób w twoim otoczeniu!

QUAD MOŻE BYĆ NIEBEZPIECZNY W OBSŁUDZE. Quada obsługuje się inaczej niż inne pojazdy mechaniczne, w tym motocykle i samochody. Brak podjęcia właściwych środków ostrożności może skutkować nagłym przewróceniem, nawet podczas rutynowych manewrów, takich jak skręcanie i jazda na wzniesieniach lub nad przeszkodami.

POWAŻNE OBRAŻENIA CIAŁA LUB ŚMIERĆ może być wynikiem niezastosowania się do poniższych instrukcji.

- Należy przeczytać uważnie niniejszą instrukcję i wszystkie etykiety i postępować zgodnie z opisanymi procedurami eksploatacji.
- Nigdy nie używać quada bez odpowiedniej instrukcji. Zaleca się właściwe szkolenie. Początkujący powinni przejść szkolenie przeprowadzone przez certyfikowanego instruktora. Aby dowiedzieć się o najbliższych kursach szkoleniowych, należy skontaktować się z autoryzowanym dealerem quadów.
- Nigdy nie należy zezwalać dziecku w wieku poniżej 12 lat na obsługę niniejszego quada. Przeczytać niniejszą instrukcję i wszystkie etykiety produktu oraz ukończyć certyfikowany kurs szkoleniowy przed rozpoczęciem obsługi.
- Zawsze unikać używania quadów na utwardzonych nawierzchniach, w tym chodnikach, podjazdach, parkingach i ulicach.
- Nigdy nie prowadzić quada bez założonego zatwierdzonego i właściwie dopasowanego kasku. Należy również zastosować środki ochrony oczu (okulary ochronne lub osłonę twarzy), rękawice, buty, koszulę lub kurtkę z długimi rękawami oraz długie spodnie.
- Nigdy nie należy spożywać alkoholu lub narkotyków przed lub podczas użytkowania quada.
- Nigdy nie użytkować quada z nadmierną prędkością obrotową. Zawsze poruszać się z prędkością odpowiednią do terenu, widoczności i warunków pracy oraz doświadczenia.
- Nigdy nie należy próbować jazdy na dwóch kołach, skoków lub innych wyczynów kaskaderskich.
- Zawsze należy skontrolować swojego quada przed użyciem, aby upewnić się, że jest on w bezpiecznym stanie użytkowym, zawsze postępować zgodnie z procedurami kontroli i konserwacji oraz harmonogramami opisanymi w niniejszej instrukcji.

- Podczas korzystania z quada należy zawsze trzymać obie ręce na kierownicy i obie stopy na podnóżkach.
- Podczas jazdy po nieznanym terenie należy zawsze poruszać się powoli i zachować szczególną ostrożność. Podczas jazdy na quadzie należy zawsze zwracać uwagę na zmieniające się warunki terenowe.
- Nigdy nie należy korzystać z pojazdu na zbyt nierównym, śliskim lub luźnym terenie.
- Należy zawsze postępować zgodnie z odpowiednimi procedurami skręcania, opisanymi w niniejszej instrukcji. Należy wyćwiczyć manewr skręcania przy niskich prędkościach przed próbą wykonania skręcania przy wyższych prędkościach. Nie wykonywać manewru skrętu z nadmierną prędkością.
- Zawsze należy zlecić kontrolę quada przez autoryzowanego dealera, jeśli brał on udział w wypadku.
- Nigdy nie używać quada na wzgórzach zbyt stromych dla tego pojazdu lub w stosunku do umiejętności użytkownika. Ćwiczyć na mniejszych wzniesieniach przed przystąpieniem do prób na większych wzniesieniach.
- Należy zawsze postępować zgodnie z odpowiednimi procedurami wspinania się na wzniesienia opisanymi w niniejszej instrukcji. Sprawdzić dokładnie teren przed podjazdem na jakiekolwiek wzgórze. Nigdy nie wspinać się na wzniesienia o zbyt śliskiej lub luźnej powierzchni. Przesunąć ciężar ciała na przód. Nigdy nie otwierać przepustnicy w sposób nagły. Nigdy nie wjeżdżać na szczyt żadnego wzgórza z dużą prędkością.
- Zawsze należy przestrzegać odpowiednich procedur zjazdów i hamowania na wzniesieniach, jak opisano w niniejszej instrukcji. Sprawdzić dokładnie teren przed zjazdem z jakiegokolwiek wzgórza. Przesunąć ciężar ciała na tył. Nigdy nie zjeżdżać ze wzgórza z dużą prędkością. Unikać zjazdu ze wzgórza pod kątem, który powodowałby ostre przechylenie się pojazdu na jedną stronę. Tam, gdzie to możliwe, zjeżdżać ze wzniesienia prosto w dół.
- Zawsze postępować zgodnie z odpowiednimi procedurami dotyczącymi pokonywania stoku wzgórza, jak opisano w niniejszej instrukcji. Unikać wzniesień o zbyt śliskiej lub luźnej powierzchni. Przesunąć ciężar ciała na górną stronę quada. Nigdy nie próbować skręcania quada na jakimkolwiek wzgórzu, dopóki użytkownik nie opanował techniki skręcania opisanej w

niniejszej instrukcji na równym podłożu. Unikać pokonywania stoku stromego wzgórza, jeśli to możliwe.

- Zawsze należy stosować odpowiednie procedury w przypadku utknięcia w miejscu lub zsuwania się w tył podczas wspinania się na wzniesienie. Aby uniknąć utknięcia w miejscu, należy utrzymywać stałą prędkość podczas wspinania się na wzniesienie. W przypadku utknięcia w miejscu lub zsuwania się w tył należy postępować zgodnie ze specjalną procedurą hamowania opisaną w niniejszej instrukcji. Zejść z pojazdu po stronie, która skierowana jest do wierzchołka lub po dowolnej stronie, jeśli pojazd jest skierowany prosto do wierzchołka. Obrócić quada i ponownie wejść, postępując zgodnie z procedurą opisaną w niniejszej instrukcji.
- Przed rozpoczęciem jazdy w nowym miejscu należy zawsze sprawdzić, czy nie ma przeszkód.

  Nigdy nie należy próbować jazdy przez duże przeszkody, takie jak duże skały lub ścięte drzewa. Podczas pokonywania przeszkód należy zawsze postępować zgodnie z procedurami opisanymi w niniejszej instrukcji obsługi.
- Zawsze należy uważać, aby nie dopuścić do poślizgu lub zsuwania się w tył. Na śliskich powierzchniach, takich jak lód, należy postępować powoli i być bardzo ostrożnym, aby zmniejszyć ryzyko poślizgu lub stracenia kontroli nad pojazdem.
- Unikać jazdy quadem przez głęboką lub szybko płynącą wodę. Unikać wody, która przekracza zalecaną maksymalną głębokość, jechać powoli, ostrożnie balansować ciałem, unikając nagłych ruchów, utrzymywać powolny i stabilny ruch do przodu, nie wykonywać nagłych skrętów lub zatrzymań i nie dokonywać nagłych zmian położenia przepustnicy.
- Mokre hamulce mogą mieć ograniczoną zdolność zatrzymywania się. Sprawdzić hamulce po opuszczeniu wody. Jeśli to konieczne, naciskać hamulce lekko kilka razy, aby umożliwić wyschnięcie klocków i okładzin z pomocą tarcia.
- Zawsze używać opon o rozmiarze i typie określonym w niniejszej instrukcji. Zawsze należy utrzymywać właściwe ciśnienie w oponach, jak opisano w niniejszej instrukcji.
- Nigdy nie należy modyfikować quada poprzez niewłaściwą instalację lub użycie akcesoriów.
- Nigdy nie należy przekraczać podanej nośności dla quada.

2. ZROZUMIENIE OSTRZEŻEŃ

UWAGA:

Ten POJAZD nie jest zabawką. POJAZD nadaje się TYLKO dla użytkowników, którzy mają 12 lat lub więcej. PRZED UŻYTKOWANIEM RODZIC I DZIECKO MUSZĄ PRZECZYTAĆ I ZROZUMIEĆ OSTRZEŻENIA ORAZ INSTRUKCJĘ OBSŁUGI.

ZANIM ZACZNIESZ KORZYSTAĆ Z POJAZDU, POZNAJ GO!

Należy przeczytać niniejszą instrukcję dokładnie odnosząc się do różnych obszarów quada, które są omawiane. Użytkowanie tego pojazdu wiąże się z odpowiedzialnością za bezpieczeństwo osobiste, bezpieczeństwo innych osób i ochronę środowiska.

UWAGA: Ilustracje użyte w niniejszej instrukcji mają charakter poglądowy. Dany model może się różnić od przedstawionego.

2. ZROZUMIENIE OSTRZEŻEŃ

OSTRZEŻENIE O ZAGROŻENIU

OSTRZEŻENIA identyfikują specjalne instrukcje lub procedury, których nieprawidłowe przestrzeganie może spowodować obrażenia ciała lub utratę życia. Przeczytać uważnie wszystkie OSTRZEŻENIA zawarte w niniejszej

OSTRZEŻENIE

instrukcji. Postępować zgodnie z instrukcjami, które się w nich zawierają, aby zachować bezpieczeństwo.

W niniejszej instrukcji stosowane są następujące hasła ostrzegawcze do przekazywania następujących komunikatów:

To jest symbol ostrzeżenia o zagrożeniu. Jeśli symbol ten znajduje się na maszynie lub w niniejszej instrukcji obsługi, należy zwrócić uwagę na możliwość odniesienia obrażeń ciała. Wiąże się z tym bezpieczeństwo użytkownika!

Wskazuje na potencjalne zagrożenie, które może spowodować poważne obrażenia ciała lub śmierć.

PRZESTROGA

Wskazuje na potencjalne zagrożenie, które może spowodować drobne obrażenia ciała lub uszkodzenie quada.

PRZESTROGA

Wskazuje sytuację, która może spowodować uszkodzenie maszyny.

UWAGA Słowo „UWAGA” w niniejszej instrukcji ostrzega o kluczowych informacjach lub instrukcjach.

3. OSTRZEŻENIE BEZPIECZEŃSTWA

UWAGA:
Naklejki ostrzegawcze zostały umieszczone na pojeździe w celu ochrony użytkownika. Należy uważnie przeczytać i postępować zgodnie z instrukcjami na każdej naklejce. Jeśli jakakolwiek naklejka stanie się nieczytelna lub zostanie zdjęta, należy skontaktować się ze sprzedawcą w celu wymiany.

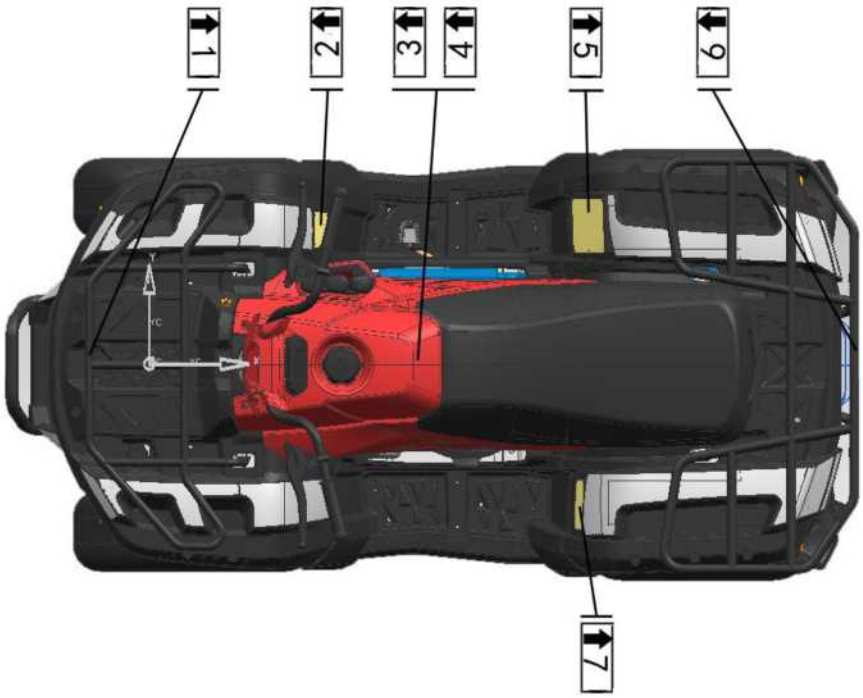

3. OSTRZEŻENIE

1.

OSTRZEŻENIE

- **NIE HOLOWAĆ Z TYŁU LUB KORZYSTAJĄC ZE ZDERZAKA. Uszkodzenie pojazdu lub przewrócenie się pojazdu może spowodować poważne obrażenia ciała lub śmierć. Holowanie tylko przy użyciu haków lub zaczepów holowniczych. • Maksymalne obciążenie bagażnika przedniego 22lb/10kg.**

T02151

6.

OSTRZEŻENIE

- **NIE HOLOWAĆ Z TYŁU LUB KORZYSTAJĄC ZE ZDERZAKA. Uszkodzenie pojazdu lub przewrócenie się pojazdu może spowodować poważne obrażenia ciała lub śmierć. Holowanie tylko przy użyciu haków lub zaczepów holowniczych. • Maksymalne obciążenie bagażnika tylnego 44,5lb/20kg.**

T02152

2.

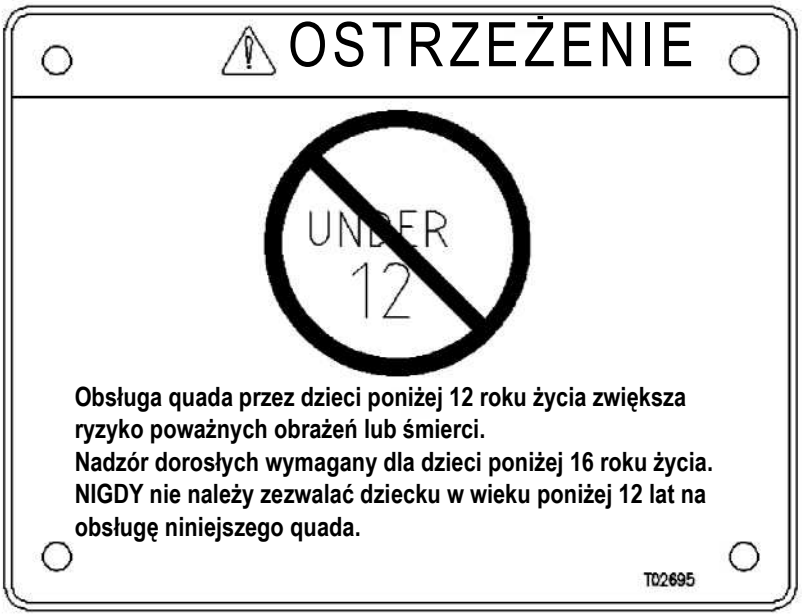
OSTRZEŻENIE
UNDER
12
Obsługa quada przez dzieci poniżej 12 roku życia zwiększa ryzyko poważnych obrażeń lub śmierci.
Nadzór dorosłych wymagany dla dzieci poniżej 16 roku życia.
NIGDY nie należy zezwalać dziecku w wieku poniżej 12 lat na obsługę niniejszego quada.
T02695

3.

OSTRZEŻENIE
NIGDY nie jeździć jako pasażer
Pasażerowie mogą spowodować utratę kontroli nad pojazdem, co może prowadzić do POWAŻNYCH OBRAŻEŃ CIAŁA lub ŚMIERCI.
T02027

3. OSTRZEŻENIE BEZPIECZEŃSTWA

4.

OSTRZEŻENIE

Nigdy nie należy prowadzić tego pojazdu na pochyłościach większych niż 15%.
Aby zapobiec **przewróceniu się na pagórkowatym terenie, należy stopniowo korzystać z** przepustnicy i hamulca.

Jazda quadem na biegu wstecznym, nawet przy niskich prędkościach może być niebezpieczna. Sterowanie i kontrola pojazdu może stać się trudna.

Aby zapobiec **przewróceniu, należy unikać nagłego hamowania i ostrych skrętów.**

T02013

5

3. OSTRZEŻENIE BEZPIECZEŃSTWA

7

OSTRZEŻENIE

Niewłaściwe ciśnienie w oponach lub przeciążenie może spowodować utratę kontroli. Utrata kontroli może prowadzić do poważnych obrażeń ciała lub śmierci.

- Ciśnienie w oponach nierozgrzanych:
  Przód: 5psi (35 kPa)
  Tył: 5psi (35 kPa)
- Dopuszczalne obciążenie : 240 lb (109kg)

T02696

4. CODZIENNA KONTROLA PRZED JAZDĄ

OSTRZEŻENIE

Należy kontrolować quada za każdym razem przed jazdą, aby upewnić się, że jest on w dobrym stanie technicznym. Jeśli nie zostanie przeprowadzona właściwa kontrola, mogą wystąpić poważne obrażenia ciała lub śmierć.

Należy skorzystać z poniższej listy kontrolnej w celu sprawdzenia, czy maszyna jest w dobrym stanie technicznym podczas każdej jazdy.

Poz./Procedura kontrolna

1. Opona - sprawdzić stan i ciśnienie w oponach.
2. Zbiornik paliwa - napełnić zbiornik paliwa do właściwego poziomu.
3. Wszystkie hamulce - sprawdzić działanie, regulację i poziom płynu.
4. Przepustnica - sprawdzić, czy przepustnica otwiera się i zamyka swobodnie.
5. (Lampy przednie) / lampy tylne / lampy hamowania - sprawdzić działanie wszystkich lamp i przełączników.
6. Wyłącznik silnika / wyłącznik awaryjny - sprawdzić prawidłowe działanie.
7. Koła - sprawdzić szczelność nakrętek kół i nakrętek osi; sprawdzić, czy nakrętki osi są zabezpieczone zawleczkami.
8. Filtr powietrza - sprawdzić, czy nie ma zanieczyszczeń; oczyścić lub wymienić.
9. Układ sterowniczy - sprawdzić, czy działa swobodnie i czy nie ma luzów w żadnym obszarze.
10. Nasmarować łańcuch i sprawdzić regulację naciągu.
11. Luźne części - wizualnie skontrolować pojazd pod kątem ewentualnych uszkodzonych elementów, poluzowanych nakrętek/śrub lub elementów złącznych.
12. Kaski operatora, okulary i ubrania.

5. OSTRZEŻENIA DOTYCZĄCE EKSPLOATACJI

OSTRZEŻENIE

POTENCJALNE ZAGROŻENIE
Korzystanie z quada bez odpowiedniego instruktażu
CO MOŻE SIĘ STAĆ
Ryzyko wypadku jest znacznie zwiększone, jeśli operator nie wie, jak prawidłowo obsługiwać quada w różnych sytuacjach i na różnych rodzajach terenu.
JAK UNIKNĄĆ ZAGROŻENIA
Początkujący i niedoświadczeni operatorzy powinni ukończyć certyfikowany kurs szkoleniowy. Następnie powinni regularnie ćwiczyć umiejętności nabyte podczas kursu i techniki obsługi opisane w instrukcji obsługi.
Aby uzyskać więcej informacji na temat kursu szkoleniowego, należy skontaktować się z autoryzowanym dealerem quadów.

OSTRZEŻENIE

POTENCJALNE ZAGROŻENIE
Obsługa pojazdu bez noszenia homologowanego kasku, ochrony oczu i odzieży ochronnej.
CO MOŻE SIĘ STAĆ
Jazda bez homologowanego kasku zwiększa ryzyko poważnego urazu głowy lub śmierci w razie wypadku. Praca bez ochrony oczu może prowadzić do wypadku i zwiększa ryzyko poważnych obrażeń w razie wypadku.
JAK UNIKNĄĆ ZAGROŻENIA
Zawsze należy nosić homologowany kask, który jest prawidłowo dopasowany.
Należy również zastosować środki ochrony oczu (okulary ochronne lub osłonę twarzy), rękawice, buty, koszulę lub kurtkę z długimi rękawami oraz długie spodnie.

OSTRZEŻENIE

5. OSTRZEŻENIA DOTYCZĄCE EKSPLOATACJI

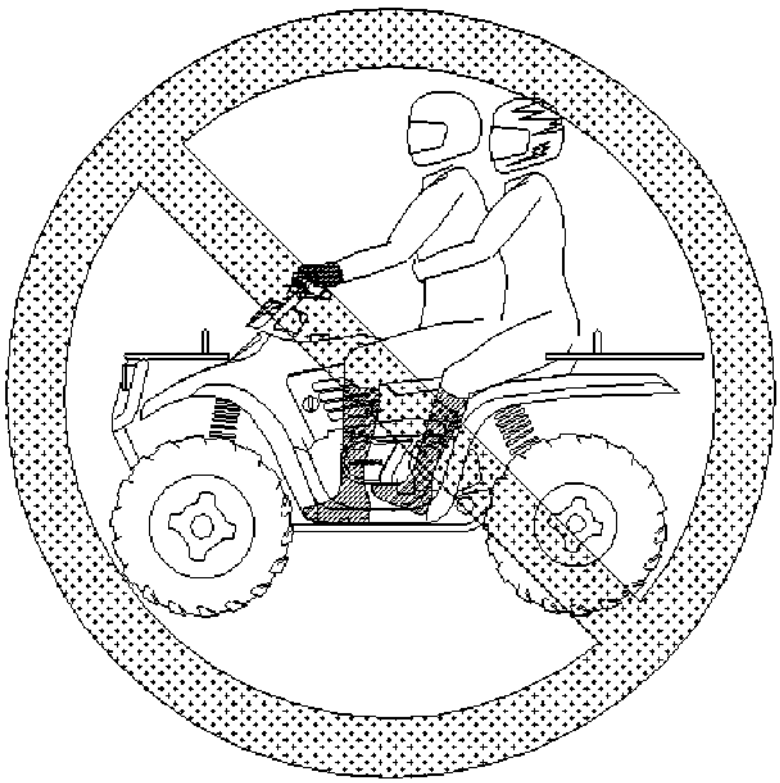

POTENCJALNE ZAGROŻENIE

Przewożenie pasażera na quadzie.

CO MOŻE SIĘ STAĆ

Znacznie zmniejsza zdolność do zrównoważenia i kontrolowania pojazdu.

Może to spowodować wypadek, który może skutkować obrażeniami ciała i/lub pasażera.

JAK UNIKNĄĆ ZAGROŻENIA

Nigdy nie przewozić pasażerów

5. OSTRZEŻENIA DOTYCZĄCE EKSPLOATACJI

OSTRZEŻENIE

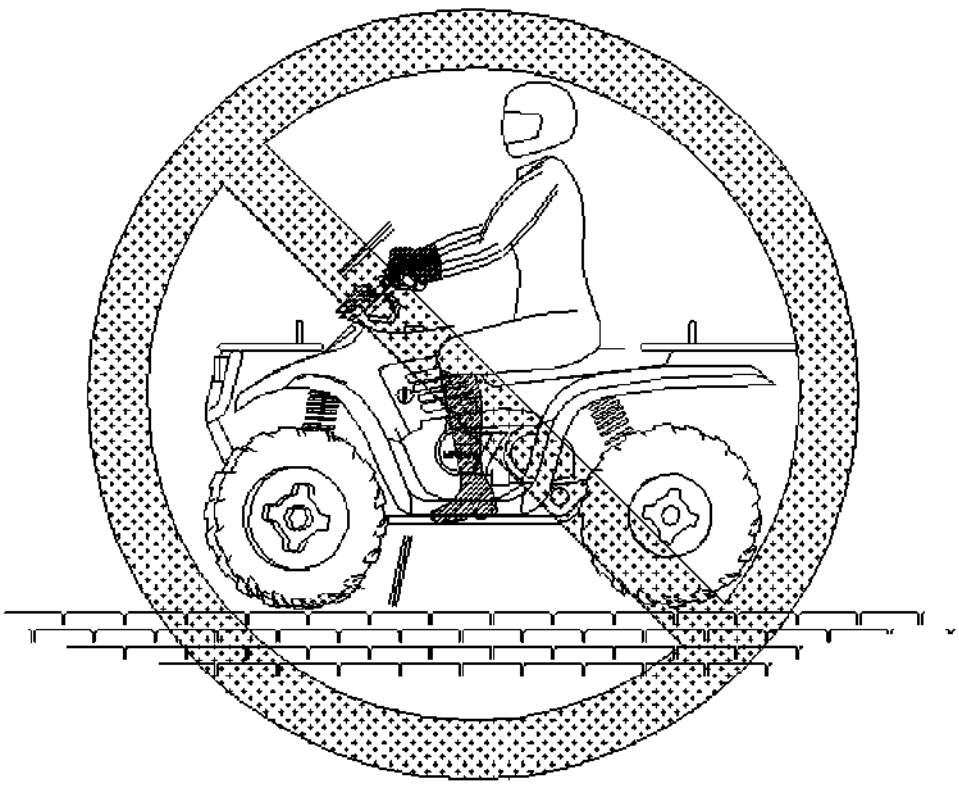

POTENCJALNE ZAGROŻENIE

Użytkowanie quada na utwardzonych nawierzchniach, w tym chodniki, ścieżki, parkingi i podjazdy.

CO MOŻE SIĘ STAĆ

Utwardzone powierzchnie mogą mieć poważny wpływ na obsługę i kontrolę nad pojazdem i mogą spowodować, że pojazd wymknie się spod kontroli.

UNIKANIE ZAGROŻENIA

Unikać użytkowania quada na powierzchni utwardzonej.

5. OSTRZEŻENIA DOTYCZĄCE EKSPLOATACJI

OSTRZEŻENIE

POTENCJALNE ZAGROŻENIE

Użytkowanie pojazdu po spożyciu alkoholu lub narkotyków.

CO MOŻE SIĘ STAĆ

Może poważnie wpłynąć na osąd użytkownika.
Może spowolnić reakcję.
Może mieć wpływ na równowagę i percepcję.
Może doprowadzić do wypadku.

JAK UNIKNĄĆ ZAGROŻENIA

Nigdy nie spożywać alkoholu lub narkotyków przed lub podczas użytkowania quada.

OSTRZEŻENIE

POTENCJALNE ZAGROŻENIE

Użytkowanie quada z nadmierną prędkością.

CO MOŻE SIĘ STAĆ

Zwiększa szanse użytkownika na utratę kontroli nad pojazdem, co może skutkować wypadkiem.

JAK UNIKNĄĆ ZAGROŻENIA

Zawsze poruszać się z prędkością odpowiednią do terenu, widoczności i warunków pracy oraz doświadczenia.

5. OSTRZEŻENIA DOTYCZĄCE EKSPLOATACJI

OSTRZEŻENIE

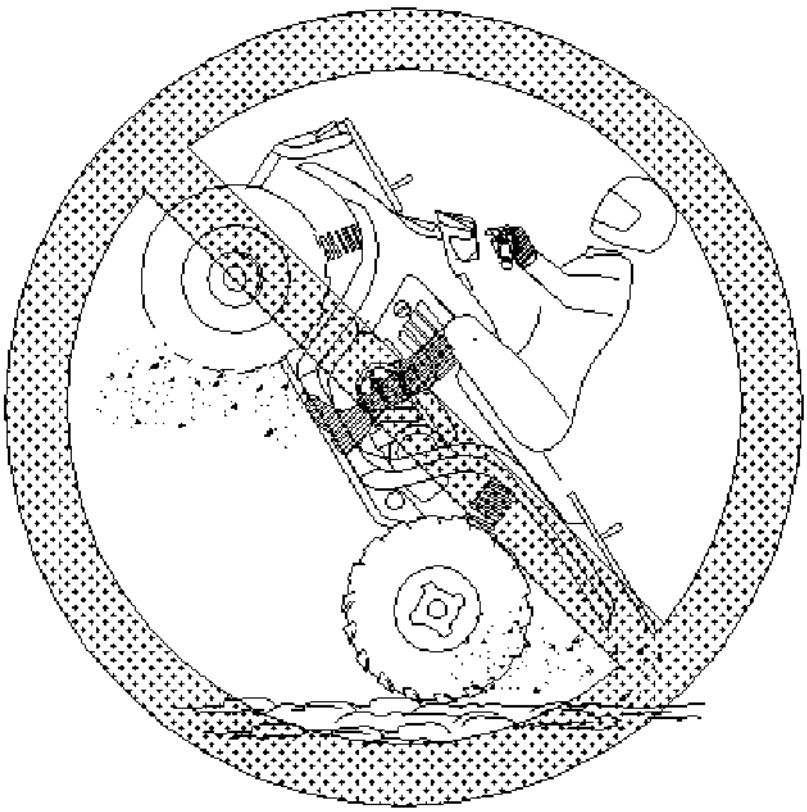

POTENCJALNE ZAGROŻENIE

Próba jazdy na dwóch kołach, skoków lub innych wyczynów kaskaderskich.

CO MOŻE SIĘ STAĆ

Zwiększa szansę na wypadek, w tym przewrót.

JAK UNIKNĄĆ ZAGROŻENIA

Nigdy nie należy próbować wyczynów kaskaderskich, takich jak jazda na dwóch kołach lub skoki.

5. OSTRZEŻENIA DOTYCZĄCE EKSPLOATACJI

OSTRZEŻENIE

POTENCJALNE ZAGROŻENIE

Brak kontroli quada przed uruchomieniem.

CO MOŻE SIĘ STAĆ

Zwiększa prawdopodobieństwo wypadku lub uszkodzenia sprzętu.

JAK UNIKNĄĆ ZAGROŻENIA

Zawsze kontrolować swój pojazd przed jazdą, aby upewnić się, że jest w bezpiecznym stanie technicznym.

Zawsze należy przestrzegać procedur i harmonogramów przeglądów i konserwacji opisanych w instrukcji obsługi.

OSTRZEŻENIE

POTENCJALNE ZAGROŻENIE

Zdejmowanie ręki z kierownicy lub stóp z podnóżków podczas jazdy.

CO MOŻE SIĘ STAĆ

Zdjęcie nawet jednej ręki lub stopy może zmniejszyć zdolność do kontrolowania pojazdem lub może spowodować utratę równowagi i wypadnięcie z quada. Zdjęcie stopy z podnóżka może spowodować kontakt stopy lub nogi z tylnymi kołami. Co może spowodować zranienie lub wypadek.

JAK UNIKNĄĆ ZAGROŻENIA

Podczas korzystania z quada należy zawsze trzymać obie ręce na kierownicy i obie stopy na podnóżkach.

5. OSTRZEŻENIA DOTYCZĄCE EKSPLOATACJI

OSTRZEŻENIE

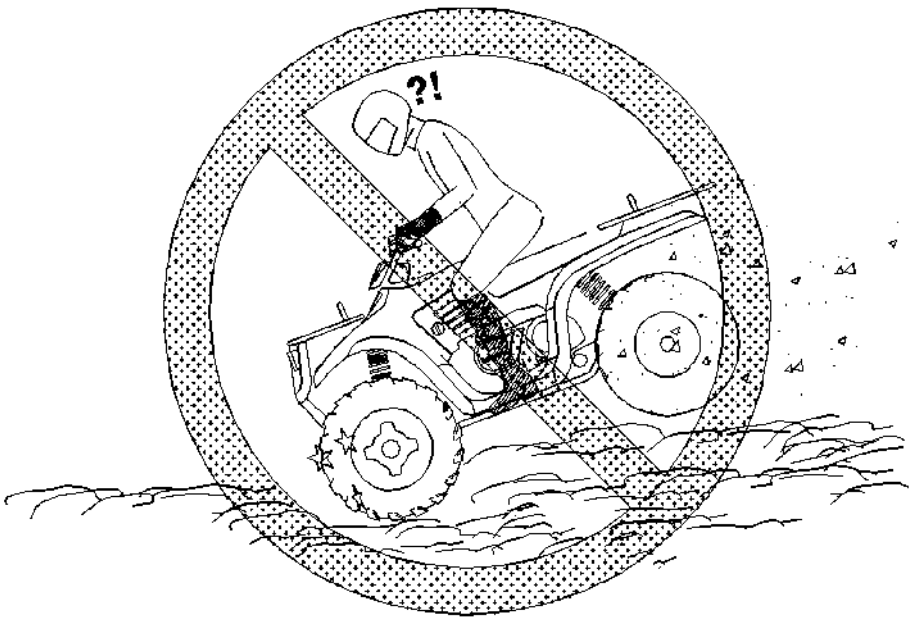

POTENCJALNE ZAGROŻENIE

Niezachowanie szczególnej ostrożności podczas pracy z tym pojazdem w nieznanym terenie.

CO MOŻE SIĘ STAĆ

Można natknąć się na ukryte skały, wyboje lub dziury, bez wystarczającego czasu na reakcję.

Może to spowodować wywrócenie się quada lub utratę kontroli.

JAK UNIKNĄĆ ZAGROŻENIA

Podczas jazdy po nieznanym terenie należy zawsze poruszać się powoli i z zachowaniem nadzwyczajnej ostrożności.

Podczas jazdy na quadzie należy zawsze zwracać uwagę na zmieniające się warunki terenowe.

5. OSTRZEŻENIA DOTYCZĄCE EKSPLOATACJI

OSTRZEŻENIE

POTENCJALNE ZAGROŻENIE

Niezachowanie szczególnej ostrożności podczas jazdy po nadmiernie nierównym, śliskim lub luźnym terenie.

CO MOŻE SIĘ STAĆ

Może spowodować utratę przyczepności lub kontroli nad pojazdem, co może skutkować wypadkiem, w tym przewróceniem się pojazdu.

JAK UNIKNĄĆ ZAGROŻENIA

Nie należy pracować na nadmiernie nierównym, śliskim lub luźnym terenie, dopóki nie nabędzie się i nie będzie się ćwiczyć umiejętności niezbędnych do prowadzenia quada na takim terenie.

Zawsze należy zachować szczególną ostrożność na tego typu terenie.

OSTRZEŻENIE

POTENCJALNE ZAGROŻENIE

Nieodpowiednie wjeżdżanie na wzniesienia.

CO MOŻE SIĘ STAĆ

Może spowodować utratę kontroli lub wywrócenie quada.

JAK UNIKNĄĆ ZAGROŻENIA

Należy zawsze postępować zgodnie z odpowiednimi procedurami wspinania się na wzniesienia opisanymi w niniejszej instrukcji.

Sprawdzić dokładnie teren przed podjazdem na jakiegokolwiek wzgórze. Nigdy nie wspinać się na wzniesienia o zbyt śliskiej lub luźnej powierzchni.

Przesunąć ciężar ciała na przód.

Nigdy nie otwierać przepustnicy w sposób nagły. Quad może przewrócić się do tyłu.

Nigdy nie wjeżdżać na szczyt żadnego wzgórza z dużą prędkością. Przeszkoda, wysoki spadek lub inny pojazd lub osoba może znajdować się po drugiej stronie wzgórza.

5. OSTRZEŻENIA DOTYCZĄCE EKSPLOATACJI

OSTRZEŻENIE

POTENCJALNE ZAGROŻENIE

Niewłaściwie skręcanie.

CO MOŻE SIĘ STAĆ

Quad może wymknąć się spod kontroli, powodując kolizję lub przewrót.

JAK UNIKNĄĆ ZAGROŻENIA

Należy zawsze postępować zgodnie z odpowiednimi procedurami skręcania opisanymi w niniejszej instrukcji.

OSTRZEŻENIE

POTENCJALNE ZAGROŻENIE

Jazda po nadmiernie stromych wzniesieniach.

CO MOŻE SIĘ STAĆ

Pojazd może łatwiej przewrócić się na bardzo stromych wzniesieniach niż na płaskich powierzchniach lub wniesieniach o niewielkim nachyleniu.

JAK UNIKNĄĆ ZAGROŻENIA

Nigdy nie używać quada na wzgórzach zbyt stromych dla tego pojazdu lub w stosunku do umiejętności użytkownika.

Ćwiczyć na mniejszych wzniesieniach przed przystąpieniem do prób na większych wzniesieniach.

Nigdy nie należy jeździć quadem na stromych stokach o nachyleniu większym niż 15%.

5. OSTRZEŻENIA DOTYCZĄCE EKSPLOATACJI

OSTRZEŻENIE

POTENCJALNE ZAGROŻENIE
Niewłaściwe zjeżdżanie ze wzgórza.
CO MOŻE SIĘ STAĆ
Może spowodować utratę kontroli lub wywrócenie quada.
JAK UNIKNĄĆ ZAGROŻENIA
Należy zawsze postępować zgodnie z odpowiednimi procedurami zjeżdżania ze wzniesień opisanymi w niniejszej instrukcji. UWAGA: Podczas hamowania w dół zbocza wymagana jest specjalna technika.
Sprawdzić dokładnie teren przed zjazdem z jakiegokolwiek wzgórza. Przesunąć ciężar ciała na tył.
Nigdy nie zjeżdżać ze wzgórza z dużą prędkością.
Unikać zjazdu ze wzgórza pod kątem, który powodowałby ostre przechylenie się pojazdu na jedną stronę. Tam, gdzie to możliwe, zjeżdżać ze wzniesienia prosto w dół.

OSTRZEŻENIE

POTENCJALNE ZAGROŻENIE
Niewłaściwe pokonywanie wzniesień lub skręcanie na wzniesieniach.
CO MOŻE SIĘ STAĆ
Może spowodować utratę kontroli lub wywrócenie quada.
JAK UNIKNĄĆ ZAGROŻENIA
Nigdy nie próbować skręcania quada na jakimkolwiek wzgórzu, dopóki użytkownik nie opanował techniki skręcania opisanej w niniejszej instrukcji na równym podłożu. Należy bardzo ostrożnie wykonywać manewr skrętu na każdym wzniesieniu. Unikać pokonywania stoku stromego wzgórza, jeśli to możliwe.
Przy pokonywaniu stoku wzgórza:
Należy zawsze postępować zgodnie z odpowiednimi procedurami opisanymi w niniejszej instrukcji.
Unikać wzniesień o zbyt śliskiej lub luźnej powierzchni.
Przesunąć ciężar ciała na górną stronę quada.

5. OSTRZEŻENIA DOTYCZĄCE EKSPLOATACJI

OSTRZEŻENIE

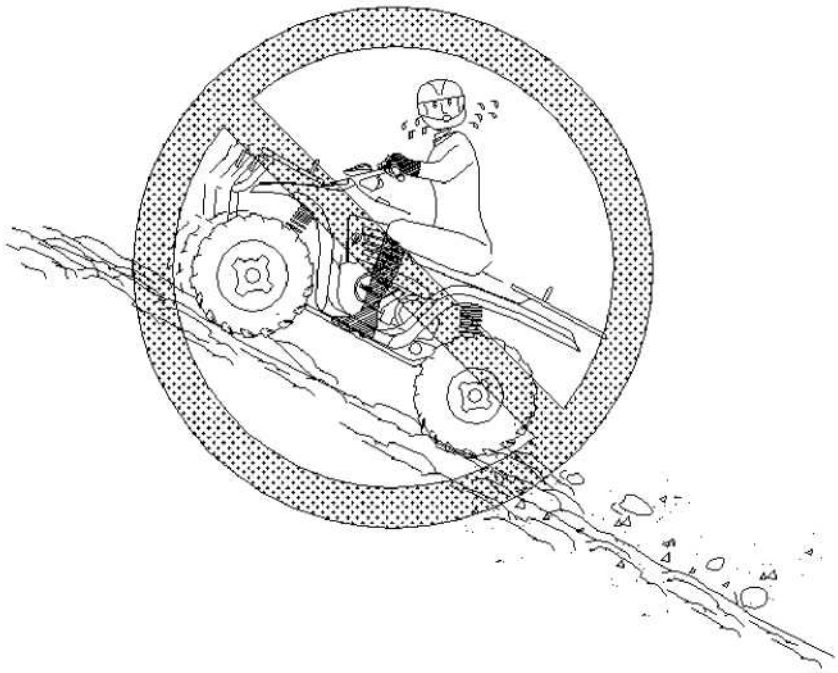

POTENCJALNE ZAGROŻENIE
Utknięcie w miejscu, zsuwanie się w tył lub niewłaściwe zejście podczas wspinania się na wzniesienie.
CO MOŻE SIĘ STAĆ
Może spowodować przewrócenie się pojazdu.
JAK UNIKNĄĆ ZAGROŻENIA
Utrzymywać stałą prędkość podczas wspinania się na wzniesienie.
W razie utraty całej prędkość jazdy:
Utrzymywać masę ciała w górnej części pojazdu.
Użyć hamulców.
Zaciągnąć hamulec postojowy po zatrzymaniu.
W razie zsuwania się w tył:
Utrzymywać ciężar w górnej części pojazdu; nigdy nie stosować mocy silnika.
Nigdy nie uruchamiać tylnego hamulca podczas zsuwania się w tył.
Hamulec przedni włączać stopniowo.
Po całkowitym zatrzymaniu należy włączyć również hamulec tylny, a następnie zaciągnąć hamulec postojowy.
Zejść z pojazdu po stronie, która skierowana jest do wierzchołka lub po dowolnej stronie, jeśli pojazd jest skierowany prosto do wierzchołka. Obrócić quada i ponownie wejść, postępując zgodnie z procedurą opisaną w niniejszej instrukcji.

5. OSTRZEŻENIA DOTYCZĄCE EKSPLOATACJI

OSTRZEŻENIE

POTENCJALNE ZAGROŻENIE
Niewłaściwa jazda nad przeszkodami.
CO MOŻE SIĘ STAĆ
Może spowodować utratę kontroli lub kolizję. Może spowodować przewrót quada.
JAK UNIKNĄĆ ZAGROŻENIA
Przed rozpoczęciem pracy w nowym obszarze należy sprawdzić, czy nie ma przeszkód.
Należy zachować szczególną ostrożność podczas jazdy po dużych przeszkodach, takich jak duże skały lub zwalone drzewa.
Jeśli nie można uniknąć przeszkód, należy zawsze postępować zgodnie z odpowiednimi procedurami opisanymi w niniejszej instrukcji.

OSTRZEŻENIE

POTENCJALNE ZAGROŻENIE
Poślizg lub ześlizgiwanie się.
CO MOŻE SIĘ STAĆ
Można stracić kontrolę nad quadem.
Można również nieoczekiwanie odzyskać przyczepność, co może spowodować przewrót pojazdu.
JAK UNIKNĄĆ ZAGROŻENIA
Na śliskich powierzchniach, takich jak lód, należy postępować powoli i być bardzo ostrożnym, aby zmniejszyć ryzyko poślizgu lub stracenia kontroli nad pojazdem.

OSTRZEŻENIE

POTENCJALNE ZAGROŻENIE
Jazda quadem przez głęboką lub szybko płynącą wodę.
CO MOŻE SIĘ STAĆ
Opony mogą unosić się na wodzie, powodując utratę przyczepności i kontroli, co może prowadzić do wypadku.
JAK UNIKNĄĆ ZAGROŻENIA
Nigdy nie jeździć quadem przez wodę, która przekracza zalecaną w niniejszej instrukcji maksymalną głębokość.
Unikać jazdy quadem przez głęboką lub szybko płynącą wodę. Jeśli nie można uniknąć wody, jechać powoli, zrównoważyć wagę, unikając nagłych skrętów lub zatrzymań i nie dokonywać nagłych zmian w przepustnicy.
Należy pamiętać, że mokre hamulce mogą mieć ograniczoną zdolność zatrzymywania się. Sprawdzić hamulce po opuszczeniu wody. Jeśli to konieczne, naciskać hamulce kilka razy, aby umożliwić wyschnięcie klocków z pomocą tarcia.

OSTRZEŻENIE

POTENCJALNE ZAGROŻENIE
Użytkowanie quada z niewłaściwymi oponami lub niewłaściwym lub nierównomiernym ciśnieniem w oponach.
CO MOŻE SIĘ STAĆ
Stosowanie niewłaściwych opon w quadzie lub jazda przy niewłaściwym lub nierównomiernym ciśnieniu w oponach może spowodować utratę kontroli i zwiększa ryzyko wypadku.
JAK UNIKNĄĆ ZAGROŻENIA
Zawsze używać rozmiaru i typu wiązań określonych w instrukcji obsługi pojazdu.
Zawsze utrzymywać właściwe ciśnienie w oponach, jak opisano w instrukcji obsługi.

5. OSTRZEŻENIA DOTYCZĄCE EKSPLOATACJI

OSTRZEŻENIE

POTENCJALNE ZAGROŻENIE
Obsługa quada z niewłaściwymi modyfikacjami.
CO MOŻE SIĘ STAĆ
Nieprawidłowy montaż akcesoriów lub modyfikacja pojazdu może spowodować zmiany w użytkowaniu, które w niektórych sytuacjach mogą prowadzić do wypadku.
JAK UNIKNĄĆ ZAGROŻENIA
Nigdy nie należy modyfikować quada poprzez niewłaściwą instalację lub użycie akcesoriów. Wszystkie części i akcesoria dodane do quada powinny być oryginalnymi lub równoważnymi komponentami przeznaczonymi do użytku w tym konkretnym quadzie i powinny być instalowane i użytkowane zgodnie z instrukcją. W razie pytań należy skonsultować się z autoryzowanym dealerem.

OSTRZEŻENIE

POTENCJALNE ZAGROŻENIE
Przeciążenie pojazdu lub przewożenie lub holowanie ładunku.
CO MOŻE SIĘ STAĆ
Może powodować zmiany w prowadzeniu pojazdu, które mogą prowadzić do wypadku.
JAK UNIKNĄĆ ZAGROŻENIA
Nigdy nie przewozić, nie holować ładunku ani nie przewozić pasażerów.

5. OSTRZEŻENIA DOTYCZĄCE EKSPLOATACJI

OSTRZEŻENIE

POTENCJALNE ZAGROŻENIE
Jazda po zamarzniętych jeziorach i rzekach.
CO MOŻE SIĘ STAĆ
Jeśli quad i/lub operator przebije się przez lód, może dojść do poważnych obrażeń ciała lub śmierci.
JAK UNIKNĄĆ ZAGROŻENIA
Nigdy nie jeździć pojazdem na zamarzniętym akwenie wodnym。

OSTRZEŻENIE

Po przewróceniu lub wypadku należy zlecić wykwalifikowanemu serwisowi kompletne sprawdzenie maszyny, w tym między innymi hamulców, przepustnicy i układu kierowniczego pod kątem ewentualnych uszkodzeń.

OSTRZEŻENIE

Bezpieczne użytkowanie pojazdu wymaga dobrego osądu i umiejętności fizycznych. Osoby z upośledzeniem umysłowym lub fizycznym, które użytkują ten pojazd, mogą mieć zwiększone ryzyko przewrócenia się i utraty kontroli, co może skutkować poważnymi obrażeniami ciała lub śmiercią.

PRZESTROGA

Materiały palne należy przechowywać z dala od układu wydechowego. Może wybuchnąć pożar.

6. V.I.N

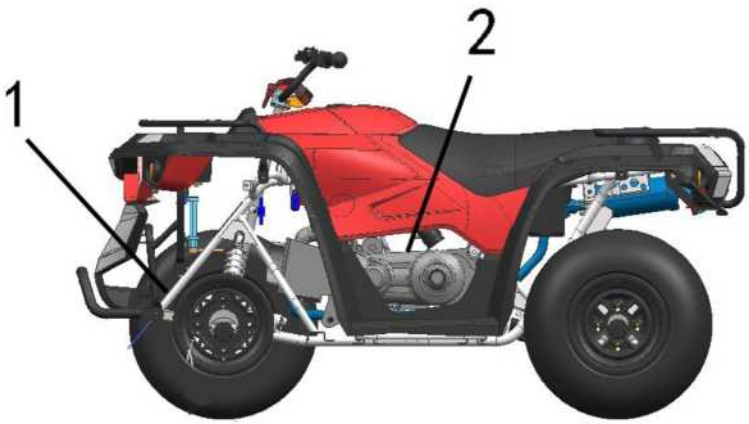

Należy wpisać numery z pojazdu w przewidzianych miejscach.

1. Nr VIN na ramie (znajduje się na przedniej stronie ramy)
2. Numer seryjny silnika (lewa górna strona skrzyni korbowej silnika)

Wyjąć klucz zapasowy i przechowywać w bezpiecznym miejscu. Klucz może zostać dorobiony tylko przez wycięcie i dopasowanie go do istniejącego klucza z klucza surowego.

Zapisać numer klucza.

Numer na ramie pojazdu i numer seryjny silnika są ważne dla identyfikacji modelu podczas rejestracji pojazdu, uzyskania ubezpieczenia lub w przypadku konieczności wymiany części. W przypadku kradzieży pojazdu numery te są niezbędne do odzyskania i identyfikacji quada.

7. STEROWANIE I FUNKCJE CZĘŚCI

Przełączniki elektryczne

1. **Przycisk uruchamiania silnika -** uruchamianie silnika.
2. **Przełącznik główny -** aby uruchomić silnik, przełącznik musi być obrócony zgodnie z ruchem wskazówek zegara do pozycji „on”**.**

OSTRZEŻENIE

Quad nie jest wyposażony w oświetlenie zatwierdzone dla autostrad. Quad jest przeznaczony wyłącznie do użytku terenowego i nie może być użytkowany na ulicach lub autostradach. Należy zachować ostrożność i jechać z mniejszą prędkością w warunkach ograniczonej widoczności, takich jak mgła, deszcz i ciemność.

UWAGA: Lampa tylna jest włączona za każdym razem, gdy przełącznik główny (klucz) znajduje się w pozycji „on”. Przekręcić kluczyk do pozycji „OFF” (wył.), aby zapobiec rozładowaniu baterii.

Miernik

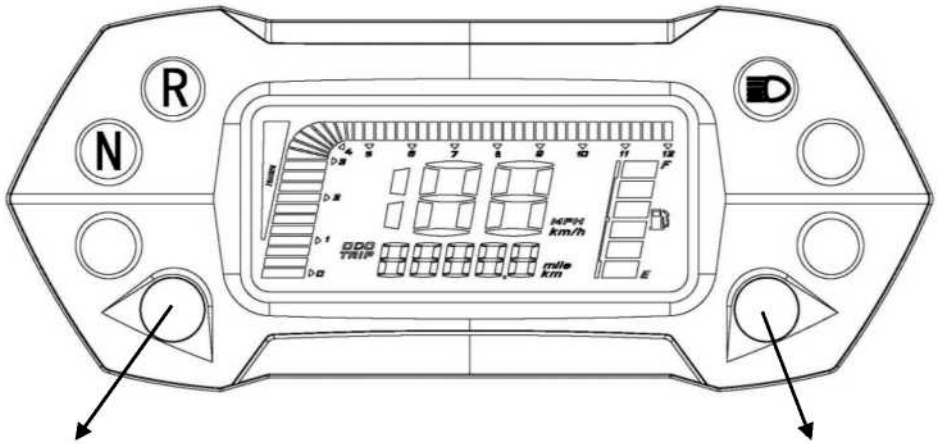

Lewy przycisk

Prawy przycisk

Lewy przycisk: Naciśnięcie lewego przycisku powoduje przełączenie wyświetlacza pomiędzy licznikiem kilometrów przebiegu całkowitego a licznikiem kilometrów przebiegu pojedynczej trasy;

Prawy przycisk: Przytrzymanie prawego przycisku, a następnie przekręcenie kluczyka w pozycję „on” powoduje przełączenie wyświetlacza pomiędzy „mph” i „km/h”.

7. STEROWANIE I FUNKCJE CZĘŚCI

Przepustnica

OSTRZEŻENIE

Nie uruchamiać ani nie prowadzić quada z zablokowanymi lub nieprawidłowo działającymi elementami sterującymi przepustnicą. Zablokowanie lub nieprawidłowe działanie przepustnicy może spowodować wypadek, w wyniku którego dojdzie do ciężkich obrażeń ciała lub śmierci. Zawsze należy skontaktować się z dealerem w celu przeprowadzenia naprawy serwisowej w przypadku wystąpienia problemów z przepustnicą.
Niesprawdzenie lub nieutrzymanie prawidłowej pracy przepustnicy może spowodować zablokowanie się dźwigni przepustnicy podczas jazdy i spowodować wypadek.
Zawsze sprawdzać dźwignię pod kątem swobodnego ruchu i powrotu przed uruchomieniem silnika i okazjonalnie podczas jazdy.

Dźwignia przepustnicy
Prędkość obrotowa silnika i ruch pojazdu są kontrolowane przez naciśnięcie dźwigni przepustnicy.
Dźwignia przepustnicy (1) ma mechanizm sprężynowy, a prędkość obrotowa silnika wraca do stanu spoczynku po zwolnieniu dźwigni.

OSTRZEŻENIE

Mycie lub obsługa quada w niskich temperaturach może spowodować zamarzanie wody w przewodzie przepustnicy i/lub na mechanizmie przepustnicy.

może to spowodować zablokowanie się przepustnicy, co może spowodować dalszą pracę silnika i utratę kontroli.

7. STEROWANIE I FUNKCJE CZĘŚCI

Hamulce przednie i tylne

Hamulce przednie i tylne należy sprawdzić przed każdą jazdą. Dźwignia hamulców przednich znajduje się na prawej części kierownicy, a dźwignia hamulców tylnych na lewej części kierownicy.

PRZESTROGA

Po otwarciu butelki płynu hamulcowego należy zużyć tyle, ile jest konieczne, a reszty się pozbyć. Nie przechowywać ani nie używać częściowo wypełnionej butelki z płynem hamulcowym. Płyn hamulcowy jest higroskopijny, co oznacza, że szybko pochłania wilgoć z powietrza. Powoduje to spadek temperatury wrzenia płynu hamulcowego, co może prowadzić do przedwczesnego obniżenia sprawności hamulców i ryzyka poważnych obrażeń.

Hamulce przednie

Hamulce przednie znajdują się na prawej części kierownicy i obsługuje się je prawą ręką. Hamulce przednie to mechaniczne hamulce bębnowe uruchamiane tylko jedną dźwignią.
Przed jazdą należy zawsze sprawdzić skok dźwigni hamulcowej i szczęki hamulcowe. Po przyciągnięciu, dźwignia powinna być stabilna. Jakakolwiek niestabilność lub gąbczastość wskazywałaby na zużycie szczęk hamulcowych, które należy wyregulować przed jazdą. Upewnić się, że prawy i lewy hamulec są wyważone po wyregulowaniu hamulców przednich poprzez test przy niskiej prędkości. Skontaktować się z dealerem w celu dokonania właściwej diagnozy i naprawy.

OSTRZEŻENIE

Należy zachować ostrożność podczas hamowania przednim hamulcem. Nie należy agresywnie uruchamiać przedniego hamulca, przednie koła mogą się zablokować, a pojazd straci zdolność kierowania lub przewróci się.

7. STEROWANIE I FUNKCJE CZĘŚCI

Hamulce tylne

Hamulce tylne znajdują się na lewej części kierownicy i obsługuje się je lewą ręką. Hamulec tylny jest hydraulicznie uruchamianym hamulcem tarczowym. Przed jazdą należy zawsze sprawdzić skok dźwigni hamulca i poziom płynu w zbiorniku. Po przyciągnięciu, dźwignia powinna być stabilna. Jakakolwiek niestabilność lub gąbczastość wskazywałaby na ewentualny wyciek płynu lub niski poziom płynu hamulcowego, który należy skorygować przed jazdą. Skontaktować się z dealerem w celu dokonania właściwej diagnozy i naprawy.

OSTRZEŻENIE

Należy zachować ostrożność podczas hamowania tylnym hamulcem. Nie należy dynamicznie uruchamiać tylnego hamulca, tylne koła mogą się ślizgać i przesuwać na boki, powodując utratę kontroli.

OSTRZEŻENIE

Nigdy nie użytkować quada, kiedy hamulec wydaje się gąbczasty. Obsługa quada z gąbczastą dźwignią hamulca może prowadzić do utraty możliwości hamowania. Utrata hamowania może spowodować wypadek.

OSTRZEŻENIE

Nigdy nie użytkować quada z niewyważonymi hamulcami przednimi. Użytkowanie quada z niewyważonymi hamulcami przednimi może spowodować utratę kontroli i wypadek.

7. STEROWANIE I FUNKCJE CZĘŚCI

Ustawianie hamulca postojowego

Tylny hamulec postojowy

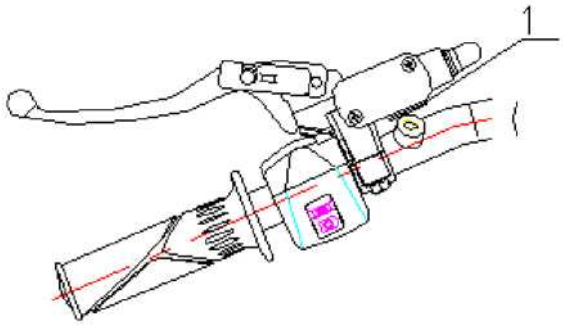

1. Przyciągnąć lewą dźwignię hamulców dwa lub trzy razy i przytrzymać ją.
2. Wcisnąć blokadę hamulca postojowego we wcięcia na korpusie pompy hamulcowej. Zwolnić dźwignię hamulców.
3. Aby zwolnić blokadę hamulca postojowego, należy nacisnąć dźwignię hamulców. Wróci do pozycji wyjściowej.

Przedni hamulec postojowy

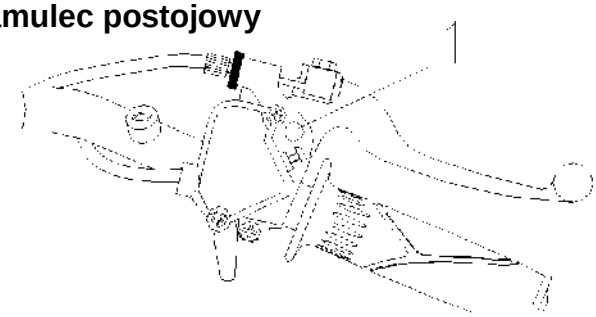

1. Przyciągnąć prawą dźwignię hamulców dwa lub trzy razy i przytrzymać ją.
2. Wcisnąć blokadę hamulca postojowego (1) we wcięcie na korpusie dźwigni. Zwolnić dźwignię hamulców.
3. Aby zwolnić blokadę hamulca postojowego, należy nacisnąć dźwignię hamulców. Wróci do pozycji wyjściowej.

7. STEROWANIE I FUNKCJE CZĘŚCI

Ważne zabezpieczenia

- Hamulec postojowy może się poluzować po dłuższym pozostawieniu go w pozycji zaciągniętej. To może spowodować wypadek.
- **Nie zostawiać pojazdu na wzniesieniu (w zależności od hamulca postojowego) dłużej niż pięć minut.**
- W przypadku pozostawienia quada na wzniesieniu lub parkowania go na stoku wzniesienia, zawsze należy zablokować zjazdową stronę kół.

OSTRZEŻENIE

Przed uruchomieniem pojazdu należy zawsze sprawdzić, czy hamulec postojowy jest wyłączony. W wyniku pozostawienia zaciągniętego hamulca postojowego na czas użytkowania quada, obrażenia ciała .który może spowodować poważne

Płyn hamulcowy w pompie hamulcowej, która znajduje się na lewej

Hamulec tylny

Poziom płynu hamulcowego

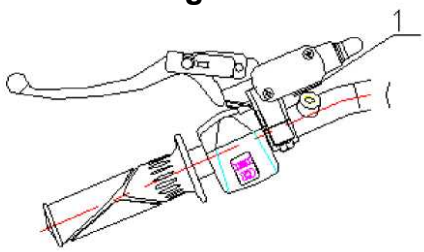

części kierownicy, należy sprawdzić przed każdą jazdą. Na

7. STEROWANIE I FUNKCJE CZĘŚCI

pompie hamulcowej znajduje się szyba wzierna (1), poziom płynu jest widoczny przez nią i powinien być utrzymywany pomiędzy oznaczonymi znakami "max" i "min" na zbiorniku.

Hamulec przedni

Kontrola

Mimo, że hamulec przedni został ustawiony fabrycznie, hamulec należy sprawdzić pod kątem prawidłowego działania. Aby hamulec mechaniczny był w pełni sprawny, musi być stale konserwowany.

1. Przy wyłączonym silniku, zaciągnąć prawą dźwignię hamulca i spróbować przesunąć quada.
2. Jeśli oba przednie koła są zablokowane, jest on prawidłowo wyregulowany.
3. Jeśli koła lub jedno koło nie jest zablokowane, należy hamulec wyregulować.

Regulacja

Aby wyregulować (ustawić) hamulec mechaniczny, należy postępować w następujący sposób.

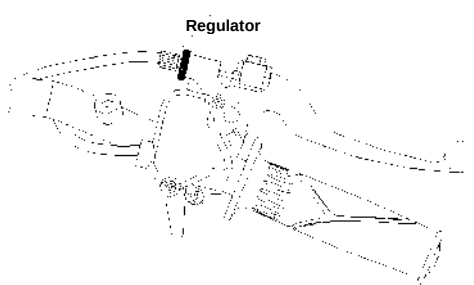

1. Poluzować przeciwnakrętki regulatora po prawej stronie prawej i lewej linki hamulcowej.
2. Obrócić oba regulatory, trzymając dźwigienkę zaworową w równowadze, aż do uzyskania luzu 1/8” (2 do 3mm) na dźwigni hamulca.

UWAGA: Podczas regulacji luzu, ważne jest, aby zaciągać i puszczać dźwignię.

3. Dokręcić przeciwnakrętki mocno do regulatorów.

Jeżeli regulacja z prawej strony nie jest wystarczająca do uzyskania odpowiedniej szczeliny luzu w hamulcu, należy wykonać regulację na środku przeciwnakrętek regulatorów linek.

UWAGA: Należy kilkakrotnie zaciągnąć przedni hamulec, aby upewnić się, że koła są zablokowane, a kontrolka hamulca świeci się prawidłowo.

4. Upewnić się, że prawy i lewy hamulec są wyważone po wyregulowaniu hamulców przednich poprzez test przy niskiej prędkości. Skontaktować się z dealerem w celu dokonania właściwej diagnozy i naprawy.

5. Jeśli regulacja linek nie zapewni odpowiedniej skuteczności hamowania i luzu, szczęki hamulcowe należy wymienić.

Instalacja paliwowa i olejowa

OSTRZEŻENIE

Benzyna jest wysoce łatwopalna i wybuchowa pod pewnymi warunkami.

- Zawsze zachowywać szczególną ostrożność przy obchodzeniu się z benzyną.
- Zawsze tankować z wyłączonym silnikiem i na zewnątrz lub w dobrze wentylowanym pomieszczeniu.
- Nie palić i nie dopuszczać do otwartego ognia lub iskier w pobliżu miejsca, w którym odbywa się tankowanie lub w którym przechowywana jest benzyna.
- Nie przepełniać zbiornika. Nie napełniać szyjki zbiornika.
- Jeżeli benzyna dostanie się na skórę lub ubranie, natychmiast zmyć ją wodą z mydłem i zmienić ubranie.
- Nigdy nie uruchamiać silnika ani nie dopuszczać do jego pracy w zamkniętym pomieszczeniu. Spaliny z silników napędzanych benzyną są trujące i mogą spowodować utratę przytomności i śmierć w krótkim czasie.
- Wyłączyć zawór paliwa, gdy quad jest przechowywany lub zaparkowany.

OSTRZEŻENIE

Spaliny silnika z tego produktu zawierają substancje chemiczne, które powodują raka, wady wrodzone lub inne szkody reprodukcyjne

7. STEROWANIE I FUNKCJE CZĘŚCI

Instalacja paliwowa i olejowa

Instalacja paliwowa

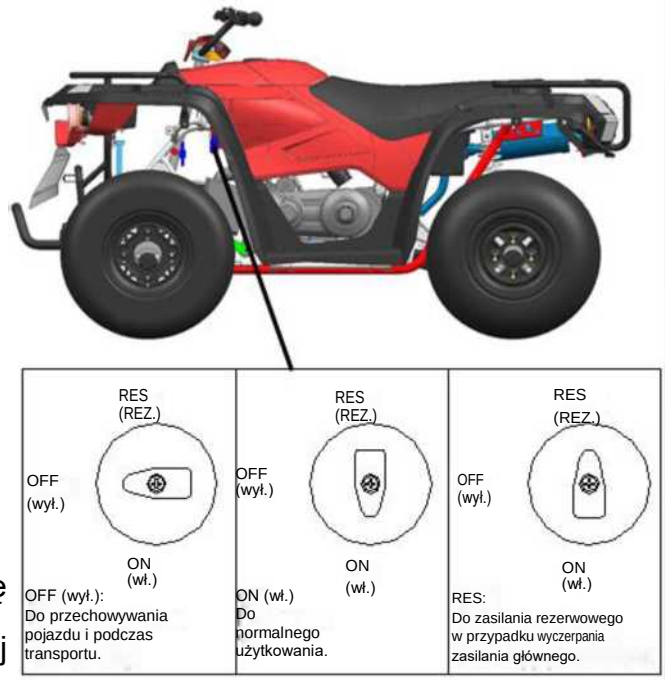

Korek wlewu paliwa (1) znajduje się bezpośrednio za kierownicą.

Pojemność zbiornika można sprawdzić w instrukcji obsługi.

Stosować zwykłą benzynę bezołowiową.

Zawór paliwa znajduje się po lewej stronie przedniej ramy i ma trzy pozycje:

OFF (wył.): Do przechowywania pojazdu i podczas transportu.

ON (wł.) Do normalnego użytkowania.

RES (REZ.) Do zasilania rezerwowego w przypadku wyczerpania zasilania głównego.

UWAGA jest to około 15-kilometrowy (9-milowy) zasięg na gazie zapasowym. Zbiornik gazu należy napełnić jak najszybciej po wykorzystaniu zasilania rezerwowego.

Po zakończeniu tankowania należy zawsze powrócić zawór do pozycji „on”.

Filtr paliwa

Filtr powinien być wymieniany przez dealera co 100 godzin jazdy lub co rok. Nie próbować czyścić filtra paliwa.

7. CONTROLLING AND FAULT FINDING

Instalacja olejowa

Zbiornik oleju znajduje się po prawej stronie silnika.

Żeby sprawdzić olej:

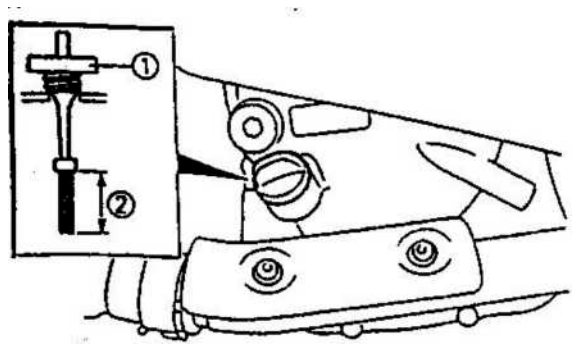

1. Ustawić maszynę na równej powierzchni
2. Uruchomić silnik i pozostawić go na biegu jałowym na 20-30 sekund.
3. Wyłączyć silnik, usunąć bagnet (1) i wytrzeć do sucha czystą szmatką.
4. Włożyć bagnet do zbiornika oleju (nie wkręcać go).
5. Wyciągnąć bagnet i sprawdzić, czy poziom oleju znajduje się pomiędzy znacznikami (2). Dodać oleju zgodnie ze wskazaniem bagnetu. Nie przepełniać.

PRZESTROGA

Stosować wyłącznie olej SAE 15W/40 SG. Nigdy nie wolno zastępować innym ani nie mieszać marek olejów. Może to spowodować poważne uszkodzenie silnika i unieważnienie gwarancji.

8. URUCHOMIENIE SILNIKA

Procedura uruchamiania zimnego silnika

OSTRZEŻENIE

Nigdy nie uruchamiać silnika w zamkniętym pomieszczeniu. Tlenek węgla w spalinach jest trujący i może spowodować poważne obrażenia ciała lub śmierć. Zawsze uruchamiać silniki na zewnątrz. Pedał rozrusznika nożnego musi znajdować się w pojemniku, a oś rozrusznika nożnego musi być zakryta gumową osłoną podczas jazdy. W przeciwnym razie ostra krawędź pedału i osi zrani nogę użytkownika.

PRZESTROGA

Przed rozpoczęciem użytkowania należy zapewnić odpowiednie rozgrzanie pojazdu, inaczej silnik może ulec uszkodzeniu.

1. Ustawić zawór zbiornika paliwa w pozycji „ON” (wł.).
2. Usiąść na pojeździe.
3. Ustawić przełącznik zatrzymania silnika w pozycji „RUN” (jazda).
4. Obrócić kluczyk zapłonowy do pozycji „ON” (wł.), pociągnąć dźwignię hamulca i nacisnąć przycisk rozrusznika.
5. Nie wciskać przepustnicy o więcej niż 20% podczas uruchamiania silnika.
6. Uruchomić rozrusznik na maksymalnie pięć sekund, zwalniając przycisk po uruchomieniu pojazdu. Jeżeli silnik nie uruchomi się, należy zwolnić rozrusznik na kolejne pięć sekund. Powtarzać tę procedurę aż do uruchomienia silnika.

9. OKRES DOCIERANIA POJAZDU

Okres docierania dla nowego quada został zdefiniowany na pierwsze 50 godzin pracy. Żadne pojedyncze działanie ze strony użytkownika nie jest tak istotne jak właściwy okres docierania. Staranne obchodzenie się z nowym silnikiem zaowocuje większą wydajnością i dłuższą żywotnością silnika. Należy starannie wykonać następujące procedury.

PRZESTROGA

Nie jeździć z całkowicie otwartą przepustnicą lub przy wysokich prędkościach przez dłuższy czas w okresie docierania. Nadmierna ilość ciepła może się nagromadzić i spowodować uszkodzenie blisko zamontowanych części silnika.

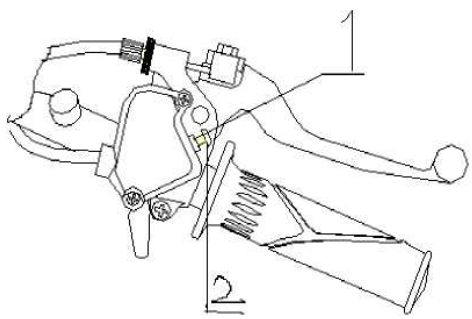

Ustawić limit do połowy przepustnicy podczas okresu docierania.

1. Przeciwnakrętka 2. Regulator

1. Napełnić zbiornik paliwa.
2. Sprawdzić stan napełnienia zbiornika oleju za pomocą bagnetu. W razie potrzeby dolać olej.
3. Z początku jechać powoli. Wybrać obszar, który jest otwarty i da wystarczającą ilość miejsca na zapoznanie się z obsługą pojazdu i sterowaniem.
4. Zmieniać pozycje przepustnicy. Nie należy jeździć na stałym biegu jałowym.
5. Przeprowadzać regularne kontrole poziomu płynów, urządzeń sterowniczych i wszystkich ważnych obszarów w pojeździe, zgodnie z wcześniej przedstawioną listą kontrolną przed jazdą, znajdującą się w rozdziale „**4. Codzienna kontrola przed jazdą**”.
6. Nie ciągnąć ładunków.
7. Po pierwszych 2 godzinach użytkowania, przed i po każdym użyciu nasmarować łańcuch i sprawdzić regulację napięcia.

10. BIEG JAZDY

Bezpieczna odzież do jazdy

Zawsze ubierać się odpowiednio do rodzaju jazdy. Jazda quadem wymaga specjalnej odzieży ochronnej, która sprawi, że użytkownik będzie czuł się bardziej komfortowo i która zmniejszy ryzyko urazów.

1. **Hełm ochronny**

Kask jest najważniejszym elementem wyposażenia ochronnego zapewniającym bezpieczną jazdę. Kask może zapobiec poważnym obrażeniom głowy.

2. **Ochrona oczu**

Okulary ochronne lub osłona na twarz kasku zapewniają najlepszą ochronę oczu.

3. **Rękawiczki (styl terenowy)**
4. **Buty**

Para mocnych butów za łydkę z obcasami, np. buty typu motocross.

5. **Odzież**

Aby chronić swoje ciało, należy zawsze nosić długie rękawy i spodnie. Najlepszą ochronę zapewniają spodnie do jazdy z ochraniaczami na kolana, kurtka i naramienniki.

11. JAZDA

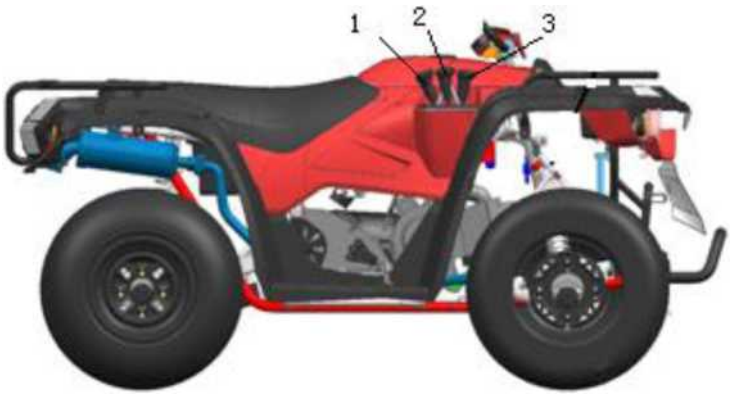

Wyświetlacz zmiany

Ten quad podzielony jest na trzy biegi: jazdy w przód, neutralny i wsteczny.

Jak pokazano: 1. bieg wsteczny, 2 . bieg neutralny, 3 . bieg jazdy w przód.

11. JAZDA

OSTRZEŻENIE

Należy kontrolować quada za każdym razem przed jazdą, aby upewnić się, że jest on w dobrym stanie technicznym. Jeśli nie zostanie przeprowadzona właściwa kontrola, mogą wystąpić poważne obrażenia ciała lub śmierć.

Patrz „4. CODZIENNA KONTROLA PRZED JAZDĄ”

1. Usiąść w pozycji pionowej z obiema stopami na podnóżkach i obiema rękami na kierownicy.
2. Uruchomić silnik i umożliwić mu rozgrzanie się.
3. Sprawdzić otoczenie i określić ścieżkę jazdy.
4. Zwolnić hamulec postojowy
5. Powoli wcisnąć przepustnicę prawym kciukiem i rozpocząć jazdę. Prędkość pojazdu jest kontrolowana przez poziom otwarcia przepustnicy.
6. Jechać powoli, ćwiczyć manewrowanie i używanie przepustnicy i hamulców na równych powierzchniach

11. JAZDA

Wykonywanie skrętów

Ćwiczenie wykonywania skrętów przy niskich prędkościach

Ten quad jest wyposażony w solidną tylną oś, która napędza oba tylne koła w równym stopniu przez cały czas. Oznacza to, że koło zewnętrzne skrętu musi pokonać większą odległość niż koła wewnętrzne podczas skręcania, a opona wewnętrzna lekko straci przyczepność. Aby skręcić, należy skierować kierownicą się w kierunku skręcania, opierając swój ciężar na zewnętrznym podnóżku. Ta technika zmienia równowagę przyczepności między tylnymi kołami, umożliwiając płynne wykonywanie skrętów.

OSTRZEŻENIE

Unikać obracania się pod ostrymi kątami, ponieważ przewrócenie może spowodować poważne obrażenia ciała.

11. JAZDA

Jazda na śliskich powierzchniach

W przypadku jazdy po śliskich nawierzchniach, takich jak mokre szlaki, luźny żwir lub podczas mroźnej pogody, należy zwrócić szczególną uwagę, aby zapobiec przewróceniu pojazdu.

Zawsze:

1. Zwolnić podczas wkraczania w śliskie obszary.
2. Utrzymać wysoki poziom czujności, rozpoznając trasę i unikając szybkich, ostrych skrętów, które mogą powodować poślizg.
3. Skorygować poślizg, obracając kierownicę w kierunku poślizgu i przesuwając ciężar ciała do przodu.
4. Nigdy nie uruchamiać hamulców podczas poślizgu. Może to spowodować całkowitą utratę kontroli nad quadem.
5. Nie należy jeździć na zbyt śliskich powierzchniach.
6. Zawsze wywnioskować prędkość i zachować dodatkową ostrożność.

OSTRZEŻENIE

Niezachowanie ostrożności podczas użytkowania quada na śliskich powierzchniach może być niebezpieczne.

Utrata przyczepności lub kontroli nad pojazdem może skutkować wypadkiem, w tym przewróceniem się pojazdu.

11. JAZDA

Jazda pod górę

OSTRZEŻENIE

Zachować szczególną ostrożność podczas jazdy w pagórkowatym terenie.

Hamowanie i obsługa są w dużym stopniu utrudnione. Utrata kontroli nad pojazdem lub przewrócenie się quada może spowodować poważne obrażenia ciała lub śmierć.

Podczas jazdy pod górę należy zawsze jechać prosto pod górę:

1. Unikać stromych wzniesień (maksymalnie 15 %).
2. Trzymać obie stopy na podnóżkach.
3. Przenieść ciężar ciała do przodu.
4. Kontynuować ze stałą prędkością obrotową i otwartą przepustnicą.
5. Zachować czujność i gotowość do podjęcia działań awaryjnych.

   Może się okazać, że potrzebne będzie nagłe zejście z pojazdu.

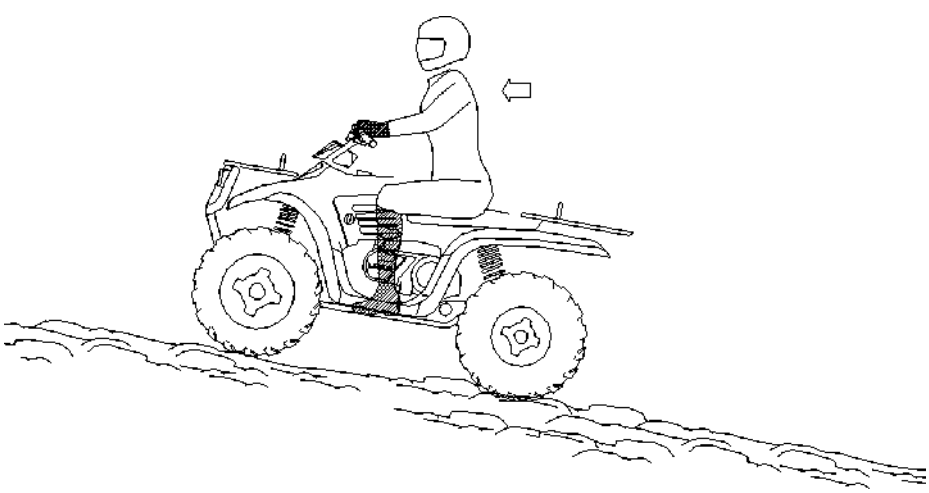

11. JAZDA

Jazda na wzniesieniu bokiem

Jazda quadem na wzniesieniu bokiem jest jednym z najbardziej niebezpiecznych rodzajów jazdy i należy go unikać. W razie sytuacji, gdzie konieczna okazuje się jazda na wzniesieniu bokiem, zawsze należy:

1. Zwolnić.
2. Pochylić się w stronę wzniesienia, przenosząc ciężar ciała w kierunku wzniesienia, trzymając stopy na podnóżkach.
3. Kierować lekko w stronę wzniesienia, aby utrzymać kierunek jazdy. Jeśli pojazd zaczyna się przechylać, należy szybko obrócić przednie koło w dół, jeśli to możliwe, lub natychmiast zejść po stronie wzniesienia!

OSTRZEŻENIE

Niewłaściwe pokonywanie wzniesień lub skręcanie na wzniesieniach może być niebezpieczne. Utrata kontroli nad pojazdem lub przewrócenie się quada może spowodować poważne obrażenia ciała lub śmierć.

11. JAZDA

Jazda w dół wzniesienia

Podczas zjeżdżania z wzniesienia, zawsze należy:

1. Jechać prosto w dół wzniesienia.
2. Przenieść ciężar ciała na tył pojazdu.
3. Zwolnić.
4. Lekko zaciągnąć hamulce, aby wspomóc wolniejszą jazdę.

OSTRZEŻENIE

Nie jechać z nadmierną prędkością. Jest to niebezpieczne i może spowodować utratę kontroli nad pojazdem i jego przewrócenie, co może spowodować poważne obrażenia ciała lub śmierć.

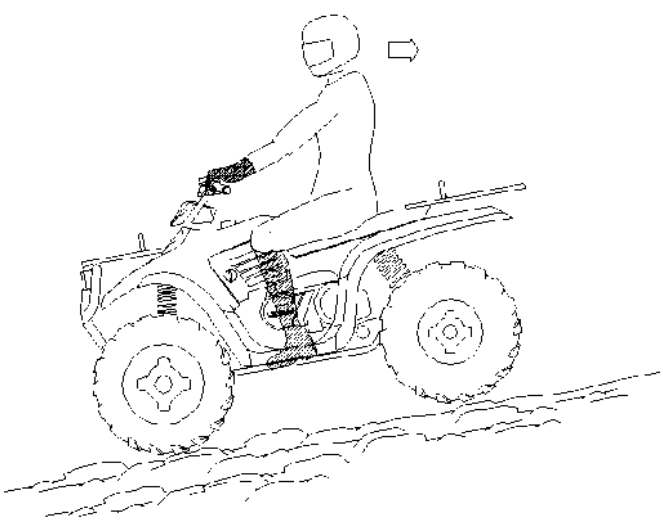

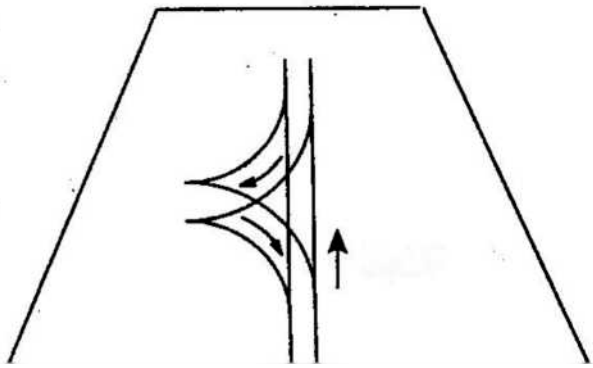

Jeśli quad zatrzyma się podczas wspinania się na wzniesienie, nigdy nie cofać w dół wzniesienia!

Jeden manewr, którym można sobie pomóc w razie konieczności zawrócenia

podczas wspinania się na wzniesienie, to tzw. zawracanie „na trzy”.

1. Zatrzymać się i zablokować hamulec postojowy, utrzymując masę ciała w części górnej.
2. Wyłączyć silnik.
3. Zejść na lewą stronę lub od strony wzniesienia.
4. Pozostawiając quada w pozycji wjazdowej, należy obrócić kierownicę w lewo (stojąc od przodu quada).
5. Trzymając hamulce, zwolnić blokadę hamulca postojowego i powoli pozwolić, aby quad zsunął się w prawo (od strony użytkownika) do momentu, kiedy quad skieruje się w przeciwną stronę do wzniesienia.
6. Zaciągnąć hamulec postojowy i ponownie wsiąść na quada od strony wzniesienia, utrzymując ciężar ciała w górnej części pojazdu.
7. Uruchomić ponownie silnik, zwolnić hamulec postojowy i jechać powoli, kontrolując prędkość za pomocą hamulca roboczego, aż do momentu, gdy quad znajdzie się na stosunkowo równym terenie.

OSTRZEŻENIE

Unikać wspinania się na strome wzniesienia. Utrata kontroli nad pojazdem lub przewrócenie się quada może spowodować poważne obrażenia ciała lub śmierć.

11. JAZDA

Przeprawianie przez strumyki

Quad może jeździć przez wodę do maksymalnej zalecanej głębokości 100 mm (4 cale). Przed przeprawą przez strumyki, zawsze należy:

1. Określić głębokość wody i prąd.
2. Wybrać miejsce przeprawy, gdzie oba brzegi mają stopniowe nachylenie.
3. Jechać powoli, unikając skał i przeszkód, jeśli to możliwe.
4. Po przeprawieniu należy wysuszyć hamulce, lekko naciskając dźwignię, aż do momentu, gdy hamowanie stanie się normalne.

PRZESTROGA

Nigdy nie jechać quadem przez głęboką lub szybko płynącą wodę.

UWAGA: Po użytkowaniu pojazdu w wodzie, bardzo ważne jest, aby maszyna została poddana przeglądowi zgodnie z tabelą konserwacji, patrz **„15. Konserwacja”.** Szczególną uwagę należy zwrócić na następujące obszary: olej silnikowy, olej przekładniowy i wszystkie smarowniczki.

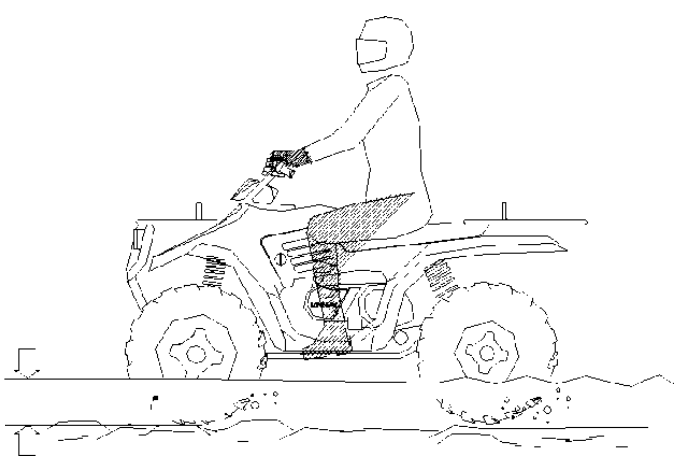

MAX 100mm (4 cale)

11. JAZDA

PRZESTROGA

Jeśli quad zostanie zanurzony, należy zabrać go do dealera przed uruchomieniem silnika. Jeśli pojazd nie zostanie dokładnie sprawdzony, może dojść do poważnego uszkodzenia silnika.

Jeśli nie jest możliwe, aby zawieźć go do dealera przed uruchomieniem, postępować zgodnie z poniższymi krokami.

- Przenieść quada na suchy ląd lub co najmniej na głębokość wody nie większą niż 100 mm (4 cale).
- Ustawić zawór paliwowy w pozycji „OFF” (wył.).
- Wyjąć świecę zapłonową.
- Poluzować śrubę spustu gaźnika (1).
- Włączyć silnik kilkukrotnie za pomocą rozrusznika elektrycznego.
- Wysuszyć świecę zapłonową i ponownie zamontować lub wymienić na nową świecę.
- Dokręcić śrubę spustu gaźnika (1).
- Ustawić zawór paliwowy w pozycji „ON” (wł.).
- Spróbować uruchomić silnik. W razie potrzeby powtórzyć procedurę „suszenia”.
- Zawieźć pojazd do dealera w celu jak najszybszego serwisu, niezależnie od tego, czy uda się go uruchomić, czy też nie.

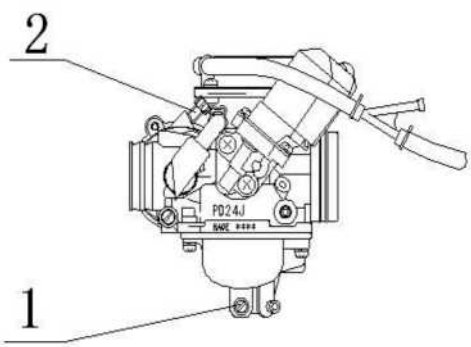

Jeśli woda została wchłonięta do przekładni bezstopniowej, należy jak najszybciej dostarczyć pojazd do dealera w celu wykonania serwisu.

11. JAZDA

Przeszkody na szlaku

Zachować ostrożność!

Patrz przed siebie i staraj się nauczyć rozpoznawania szlaku w trakcie jazdy. Trzymać się prawej strony szlaku, jeśli to możliwe, i zachować ciągłą czujność na zagrożenia takie jak kłody, skały i nisko zawieszone gałęzie.

OSTRZEŻENIE

Nie wszystkie przeszkody są widoczne. Zachować ostrożność podczas jazdy na szlakach. W przypadku zetknięcia się pojazdu z ukrytą

PRZESTROGA

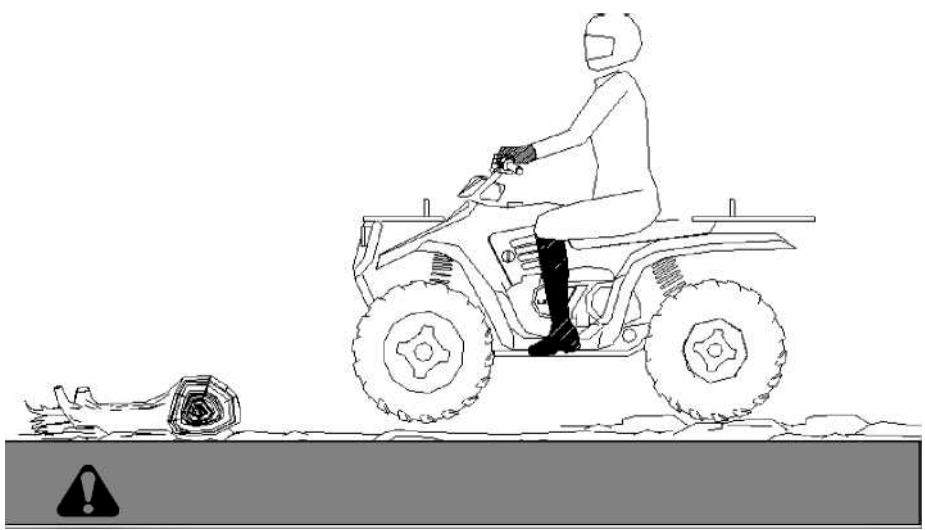

przeszkodą może dojść do poważnych obrażeń lub śmierci.

Otwarcie przepustnicy szerzej niż jest to wymagane może spowodować nadmierne zużycie paliwa w układzie wydechowym, co spowoduje strzały w silniku i/lub uszkodzenie silnika.

11. JAZDA

Parkowanie na pochyłości

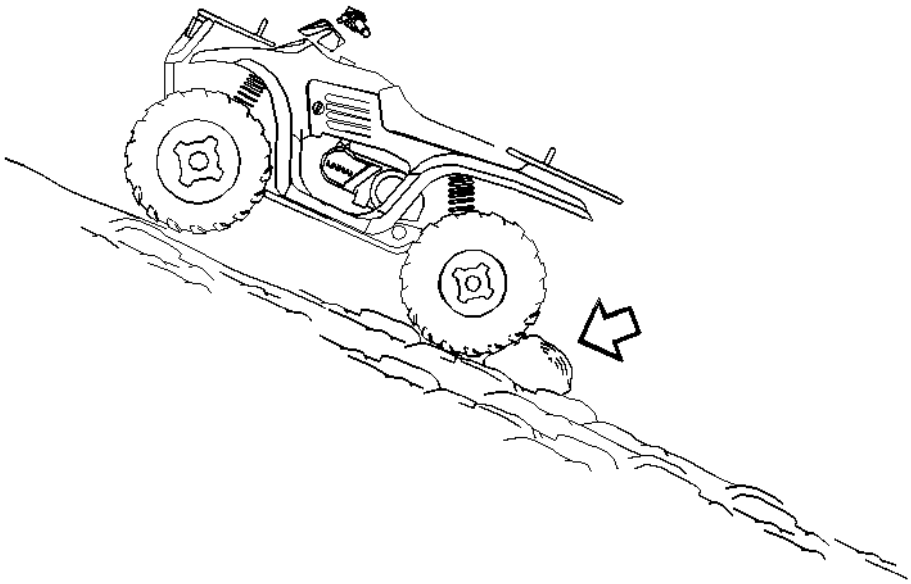

Zawsze, gdy pojazd jest zaparkowany

1. Wyłączyć silnik.
2. Zaciągnąć hamulce postojowe.
3. Odciąć dopływ paliwa.
4. Unikać parkowania na pochyłości. Jeśli konieczne jest zaparkowanie na pochyłości, należy zawsze blokować tylne koła od dołu, jak pokazano powyżej.
5. Nie zostawiać pojazdu na wzniesieniu (w zależności od hamulca postojowego) dłużej niż pięć minut.

12. PRZEKŁADNIA BEZSTOPNIOWA

Przekładnia bezstopniowa

OSTRZEŻENIE

Przekładnia bezstopniowa obraca się z dużymi prędkościami, wytwarzając duże siły na elementy sprzęgła. Jednak właściciel ma następujące obowiązki, aby zapewnić bezpieczeństwo tego systemu:

- Nie należy modyfikować żadnego elementu przekładni bezstopniowej. W ten sposób można zmniejszyć jej wytrzymałość, co prowadzi do awarii przy dużych prędkościach. Jakiekolwiek modyfikacje spowodują, że przekładnia będzie niewyważona, powodując drgania i dodatkowe obciążenia komponentów.
- Za konserwację przewodów odpowiada właściciel. Zawsze postępować zgodnie z zalecanymi procedurami konserwacyjnymi
Odwiedź dealera!
- Obudowa przekładni bezstopniowej musi być pewnie zamocowana podczas jazdy.

Nieprzestrzeganie tego ostrzeżenia może spowodować poważne obrażenia ciała lub śmierć.

13. AKUMULATOR

Akumulator

OSTRZEŻENIE

Po wyjęciu akumulatora należy najpierw odłączyć przewód ujemny (tylny). W przypadku ponownego mocowania akumulatora należy podłączyć przewód ujemny (tylny) jako ostatni lub może powstać sytuacja zagrożenia wybuchem, co może spowodować poważne obrażenia ciała lub śmierć.

OSTRZEŻENIE

Elektrolit akumulatorowy jest trujący. Zawiera kwas siarkowy. Poważne oparzenia mogą być wynikiem kontaktu ze skórą, oczami lub ubraniem.
Sposób postępowania:
Z zewnątrz: Spłukać wodą.
Od wewnątrz: Wypić duże ilości wody lub mleka. Następnie wypić mleko magnezjowe, ubite jajko lub olej roślinny. Natychmiast wezwać lekarza.
Oczy: Płukać wodą przez 15 minut i zgłosić się natychmiast do lekarza.

Akumulatory wytwarzają gazy wybuchowe. Trzymać z dala od iskier, płomieni, papierosów itp. Wentylować podczas ładowania lub użytkowania w zamkniętej przestrzeni. Zawsze osłaniać oczy podczas pracy w pobliżu akumulatorów.
CHRONIĆ PRZED DZIEĆMI.

Akumulator MF

Jest to akumulator bezobsługowy, nie jest konieczne uzupełnianie płynu akumulatora.

Wyjmowanie akumulatora

1. Odłączyć paski mocujące przytrzymujące skrzynkę elektryczną i akumulator w miejscu i zdjąć pokrywę akumulatora.
2. Wyjąć rurkę odpowietrzającą akumulator z akumulatora.
3. Najpierw odłączyć czarny (ujemny) przewód akumulatora.

13. AKUMULATOR

4. Następnie odłączyć czerwony (dodatni) przewód akumulatora.
5. Podnieść akumulator z quada, uważając, aby nie przechylić go na bok i nie rozlać elektrolitu.

PRZESTROGA

Jeśli elektrolit się rozleje, natychmiast zmyć go roztworem jednej łyżki stołowej sody oczyszczonej i jednej filiżanki wody, aby zapobiec uszkodzeniu quada.

Montaż i rozłączanie akumulatora

OSTRZEŻENIE

Aby uniknąć ryzyka wybuchu, przewody akumulatorowe należy zawsze podłączać w podanej kolejności. Najpierw przewód czerwony (dodatni), a później czarny (ujemny). Eksplodująca bateria może spowodować poważne obrażenia ciała lub śmierć.

Zaciski i połączenia akumulatorów należy utrzymywać w stanie wolnym od korozji.
Jeśli konieczne jest czyszczenie, należy usunąć korozję za pomocą sztywnej szczotki drucianej. Umyć roztworem jednej łyżki stołowej sody oczyszczonej i jednej filiżanki wody. Dobrze wypłukać wodą z kranu i osuszyć czystymi szmatami. Zaciski należy pokryć smarem dialektycznym lub wazeliną. Należy uważać, aby nie dopuścić do przedostania się roztworu czyszczącego lub wody z kranu do akumulatora.

13. AKUMULATOR

1. Ustawić akumulator w uchwycie.
2. Najpierw podłączyć i dokręcić przewód czerwony (dodatni).
3. Na drugim miejscu podłączyć i dokręcić przewód czarny (ujemny).
4. Przymocować pasek mocujący.
5. Sprawdzić, czy przewody są prawidłowo poprowadzone.

UWAGA:

- Gdy quad zostanie odstawiony na okres jednego miesiąca lub dłużej, akumulator powinien zostać wyjęty, naładowany do odpowiedniego poziomu i przechowywany w chłodnym, suchym miejscu.
- Przed ponownym użyciem należy zanieść akumulator do dealera w celu przetestowania i naładowania.
- Podczas montażu nowego akumulatora należy upewnić się, że jest on w pełni naładowany przed pierwszym użyciem. Używanie nowego akumulatora, który nie został w pełni naładowany, może uszkodzić akumulator, skracając jego żywotność,

PRZESTROGA

Państwa quad jest wyposażony w akumulator 8Ah. Może to nie wystarczyć do zasilania wyposażenia dodatkowego. W przypadku montażu wyposażenia opcjonalnego należy w razie potrzeby zmodernizować akumulator. Informacje na temat właściwego akumulatora można uzyskać u dealera.

14. UKŁAD WYDECHOWY

OSTRZEŻENIE

REGULACJA SYSTEMU

ZABRONIONA JEST INGERENCJA W SYSTEM OCHRONY PRZED HAŁASEM!

UWAGA: Elementy układu wydechowego są bardzo gorące podczas i po użyciu quada.

- Nie dotykać elementów układu wydechowego. Mogą wystąpić poważne oparzenia.
- Jazda po wysokiej trawie jest zabronione. Istnieje potencjał wystąpienia ognia.

Iskrochron

Rura wydechowa musi być okresowo oczyszczana z nagromadzonego nagaru w następujący sposób:

1. Wykręcić śrubę iskrochronu znajdującą się na spodzie tłumika, wyciągnąć iskrochron (siatkę).
2. Oczyścić iskrochron lub wymienić go.

OSTRZEŻENIE

Podczas czyszczenia iskrochronu należy przestrzegać poniższych środków bezpieczeństwa, aby uniknąć poważnych obrażeń.

- Nie wykonywać tej operacji natychmiast po uruchomieniu silnika, ponieważ układ wydechowy staje się bardzo gorący.
- Materiały palne należy przechowywać z dala od układu wydechowego. Może wybuchnąć pożar.

15. KONSERWACJA

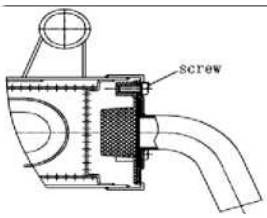

OGA

Ze względu na charakter regulacji oznaczonych

symbolem D na poniższym wykresie, zaleca się, aby serwis był wykonywany przez autoryzowanego dealera.

• W trudnych warunkach użytkowania, takich jak brud lub woda, usunąć wodę lub zanieczyszczenia ze smarowniczek i innych krytycznych komponentów.

Harmonogram konserwacji okresowej

Dokładna okresowa konserwacja pomoże utrzymać pojazd w najbezpieczniejszym i najbardziej niezawodnym stanie. Częstotliwość przeglądów, regulacji i smarowania ważnych komponentów objaśniono w poniższej tabeli na kolejnych stronach.

Odstępy między konserwacjami opierają się na średnich warunkach jazdy i średniej prędkości pojazdu wynoszącej około 10 mil na godzinę (16 km/h). Pojazdy narażone na intensywne użytkowanie, jak np. jazda w mokrych lub zapylonych miejscach, powinny być częściej kontrolowane i serwisowane.
W razie potrzeby skontrolować, wyczyścić, nasmarować, wyregulować lub wymienić części.
UWAGA: Kontrola może ujawnić potrzebę wymiany części zamiennych.
Zawsze używać oryginalnych części dostępnych u dealera.

Serwis i regulacja są krytyczne. Jeśli nie są Państwo zaznajomieni z bezpiecznymi procedurami serwisowymi i regulacyjnymi, należy zlecić wykonanie tych czynności wykwalifikowanemu dealerowi.

15. KONSERWACJA

	Pozycja	Liczba godzin	Kiedy	Uwagi
	Układ hamulcowy	Przed jazdą	Przed jazdą	Pozycja kontrolna przed jazdą
	Opony	Przed jazdą	Przed jazdą	Kontrolować codziennie, pozycja kontrolna przed jazdą
	Koła	Przed jazdą	Przed jazdą	Pozycja kontrolna przed jazdą
	Nakrętki do ram, śruby mocujące	Przed jazdą	Przed jazdą	Pozycja kontrolna przed jazdą
	Kontrola lamp przednich (jeżeli jest wyposażony)	Codziennie	Codziennie	Codziennie sprawdzać działanie; po wymianie smarować łącznik smarem dielektrycznym
	Kontrola lamp tylnych	Codziennie	Codziennie	Codziennie sprawdzać działanie; po wymianie smarować gniazdo smarem dielektrycznym
•	Wkład filtra powietrza	Cotygodniowo	Cotygodniowo	Skontrolować - w razie potrzeby wymienić
•	Poziom oleju przekładniowego	100 godz.	Corocznie	Skontrolować corocznie lub co 100 godzin; wymieniać raz w roku
	Akumulator	20 godz.	Comiesięcznie	Sprawdzić / wyczyścić zaciski;
D	Zużycie klocków hamulcowych/szczęk hamulcowych	10 godz.	Comiesięcznie	Skontrolować okresowo
	Głowica cylindra silnika i elementy złączne podstawy cylindra	25 godz.	3 miesięcy	Skontrolować (ponowne dokręcenie wymagane tylko przy pierwszej obsłudze)
•	Smarowanie ogólne	50 godz.	3 miesięcy	Smarować wszystkie elementy złączne, sworznie, kable itp.
•	Silnik Poziom oleju/Zmiana oleju	30 godz.	3 miesięcy	Sprawdzać poziom codziennie; dotarcie w ciągu 1 miesiąca. Wymieniać olej częściej podczas użytkowania w niskich temperaturach.
•	Filtr oleju	50 godz.	6 miesięcy	Skontrolować - wyczyścić

15. KONSERWACJA

	Pozycja	Liczba godzin	Kiedy	Uwagi
	Przewód odpowietrzający silnika	100 godz.	6 miesięcy	Skontrolować
	Gaźnik pływakowy	50 godz.	6 miesięcy	Okresowo i przed pozostawieniem bez użytkowania opróżnić misę
D	Kabel przepustnicy	50 godz.	6 miesięcy	Skontrolować - wyregulować, nasmarować, w razie potrzeby wymienić; pozycja kontrolna przed jazdą
D	Pasek napędowy	50 godz.	6 miesięcy	Skontrolować - w razie potrzeby wymienić
•	Układ kierowniczy	50 godz.	6 miesięcy	Kontrolować codziennie, nasmarować
•	Oś tylna	50 godz.	6 miesięcy	Skontrolować łożyska, nasmarować
•	Zawieszenie przednie	50 godz.	6 miesięcy	dokręcić śruby mocujące
•	Zawieszenie tylne	50 godz.	6 miesięcy	Skontrolować, dokręcić śruby mocujące
	Świeca zapłonowa	100 godz.	12 miesięcy	Skontrolować - w razie potrzeby wymienić
D	Regulacja zapłonu	100 godz.	12 miesięcy	Skontrolować i wyregulować w zależności od potrzeb
D	System paliwowy	100 godz.	12 miesięcy	Sprawdzić szczelność zbiornika, korka, przewodów, zaworu paliwa, filtra i gaźnika. Wymieniać przewody raz w roku
D	Filtr paliwa	100 godz.	12 miesięcy	Wymieniać raz w roku
	Łańcuch	Przed i po każdym użyciu		Po pierwszych 2 godzinach użytkowania, przed i po każdym użyciu nasmarować łańcuch i sprawdzić regulację napięcia.

15. KONSERWACJA

	Pozycja	Liczba godzin	Kiedy	Uwagi
	Iskrochron	10 godz.	comiesięcznie	Wyczyścić - w razie potrzeby wymienić
D	Sprzęgła (napędowe i napędzane)	25 godz.	3 miesięcy	Skontrolować, wyczyścić
	Łoże silnika	25 godz.	3 miesięcy	Skontrolować
D	Luz zaworowy	100 godz.	12 miesięcy	Kontrola/regulacja
D	Płyn hamulcowy	200 godz.	24 miesięcy	Wymieniać co dwa lata
	Prędkość obrotowa na biegu jałowym	Stosownie do potrzeb	Stosownie do potrzeb	Wyregulować
D	Regulacja zbieżności	Stosownie do potrzeb	Stosownie do potrzeb	Kontrola okresowa, regulacja przy wymianie części
	Skierowanie lamp przednich (jeżeli wyposażony)	Stosownie do potrzeb	Stosownie do potrzeb	W razie potrzeby wyregulować

15. KONSERWACJA

Zalecenia dotyczące smarowania

	Pozycja	Smar	Metoda	Częstotliwo
	1. Olej silnikowy	SAE 15W/40SG	Dolać do odpowiedniego poziomu na bagnecie	Codziennie sprawdzać
	2. Płyn hamulcowy	DOT 3 wyłącznie	Utrzymywać poziom pomiędzy liniami napełniania. Patrz „**7. KONTROLA**”	W razie potrzeby, wymienić co dwa lata lub co 200 godzin
	3. Olej przekładniowy	TRANSPORT MORSKI 80W/90GL5	Patrz „15. KONSERWACJA/SMAROWANIE PRZEKŁADNI"	Zmiana corocznie lub co 100 godzin
	4. Smar do łańcucha	Na bazie grafitu	Nałożyć smar do łańcucha na bazie grafitu	przed i po każdym użyciu

1.

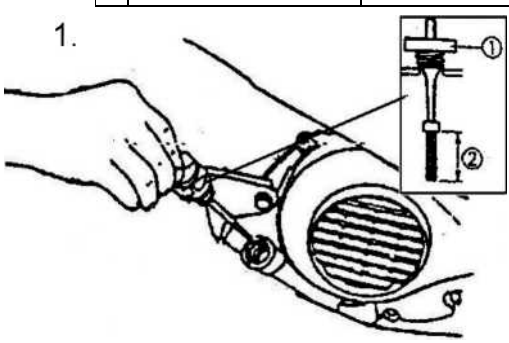

15. KONSERWACJA

Zalecenia dotyczące smarowania

	Pozycja	Smar	Metoda	Częstotliwość
•	5. Przednie ramię A - wałek przegubowy	Smar	Zlokalizować łącznik na wałku przegubowym i smarować za pomocą smarownicy	Co 3 miesiące lub 50 godzin
•	6. Tuleje słupka kierownicy	Smar	Zlokalizować łącznik na wałku przegubowym i smarować za pomocą smarownicy	Co 3 miesiące lub 50 godzin
•	7. Łożyska kół przednich	Smar	W razie potrzeby skontrolować i wymienić łożyska	Raz na półroku
	8. Cięgno	Smar	Zlokalizować łączniki i nasmarować	Raz na półroku

15. KONSERWACJA

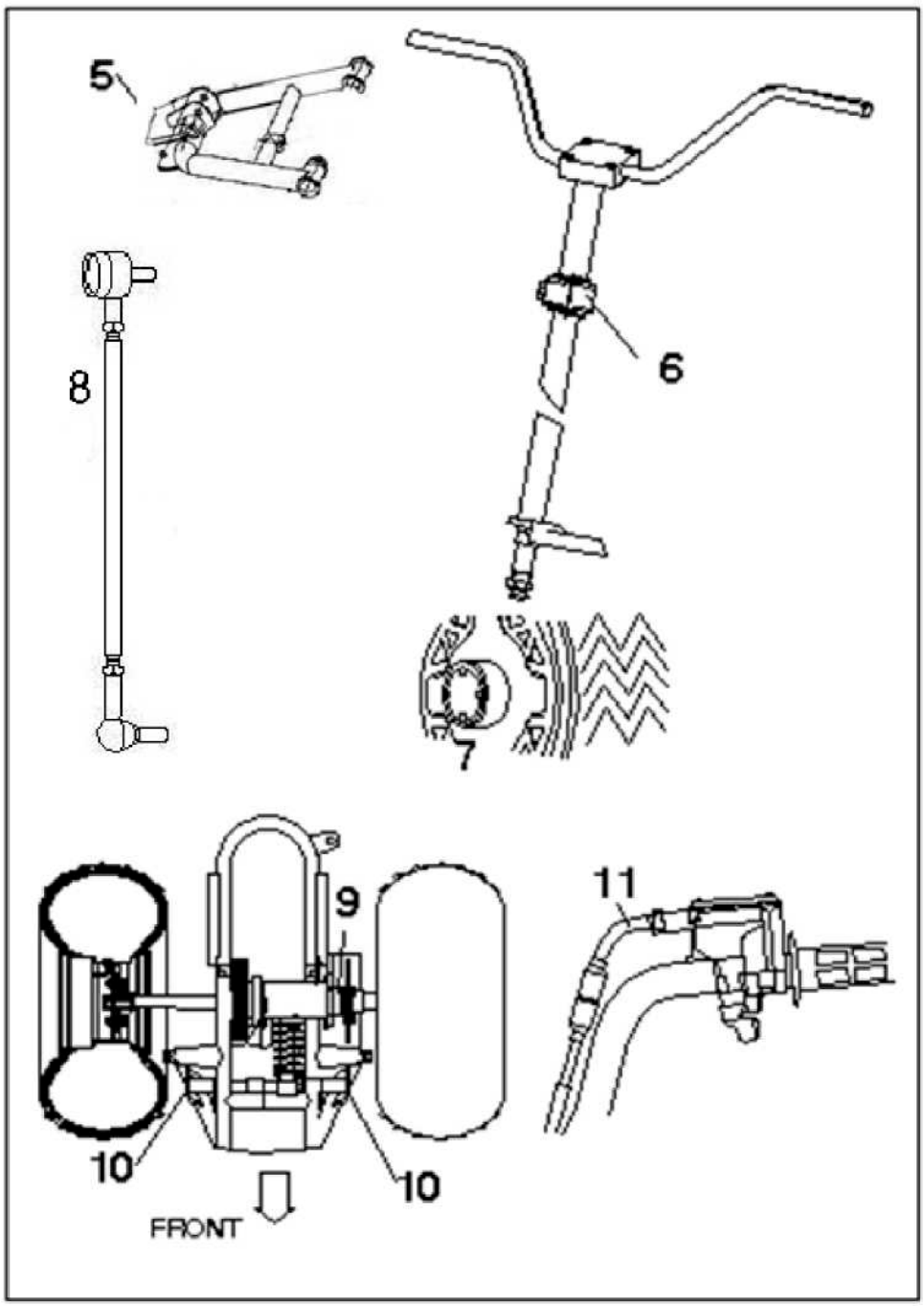

15. KONSERWACJA

Zalecenia dotyczące smarowania

•	9. Oś tylna Łożysko	Smar	Zlokalizować łączniki i smar	Raz na 3 miesiące lub co 50 godzin
•	10. Ramię wahadłowe Łożysko	Smar	Zlokalizować łączniki i smar	Raz na miesiąc lub co 20 godzin
•	11. Przepustnica Kabel	Smar M	Nasmarować, skontrolować i zastąpić go, jeżeli potrzeba	Raz na miesiąc lub co 20 godzin

UWAGA:

1. Częściej w przypadku wymagającego użytkowania, np. w warunkach wilgotnych lub zapylonych.
2. Smar: Lekki smar z mydła litowego.
3. Smar M : smar dwusiarczek molibdenu (MoS_2) (wodoodporny).
4. *Gdy działanie zawieszenia staje się sztywne lub po umyciu.
5. Godziny oparte są na średniej 10 mph(16Km/h).

15. KONSERWACJA

Dokumentacja okresowej konserwacji

Poniższa tabela służy do dokumentowania okresowych prac konserwacyjnych:

Odstępy czasowe między	**Data serwisu**	**Dealer lub osoba serwisująca**	**Uwaga**
Pierwsze 5 godzin			
10 godz.			
15 godz.			
20 godz.			
25 godz.			
50 godz.			
75 godz.			
100 godz.			

15. KONSERWACJA

OSTRZEŻENIE

Niewłaściwa regulacja kierownicy lub niewłaściwe dokręcenie śrub bloku regulacji może spowodować ograniczone sterowanie lub poluzowanie kierownicy, co może spowodować utratę kontroli i ewentualne poważne obrażenia ciała lub śmierć.

Regulacja kierownicy

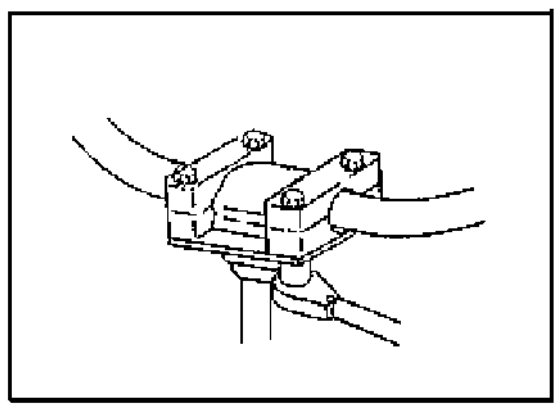

Quad posiada kierownicę, która może być dostosowana do indywidualnych potrzeb użytkownika.

1. Zdjąć pokrywę kierownicy.
2. Poluzować cztery śruby.
3. Dopasować kierownicę do żądanej wysokości. Upewnić się, że kierownica nie uderza w zbiornik z gazem lub jakąkolwiek inną część maszyny, gdy jest całkowicie skręcona w lewo lub w prawo.
4. Dokręcić blok regulacji kierownicy kierownicy do 10-12 lb/ft(14-16Nm).

UWAGA: Dokręcić śruby tak, aby z przodu i z tyłu bloku kierownicy pozostała taka sama przerwa. Niewłaściwa szczelina spowoduje nieprawidłowe dopasowanie górnej części.

15. KONSERWACJA

Poniższe elementy należy od czasu do czasu sprawdzać pod kątem szczelności; lub jeśli zostały one poluzowane w celu wykonania prac konserwacyjnych.

Specyfikacje siły dokręcenia nakrętek kół

Rozmiar śruby	Specyfikacja	
Przód M10X1,25	33-37 lb/ft	45-50 Nm
Tył M10X1,25	33-37 lb/ft	45-50 Nm

UWAGA: Wszystkie nakrętki z zamontowanymi zawleczkami muszą być serwisowane przez autoryzowanego dealera.

Dokręcanie piasty koła przedniego

Szczelność łożyska koła przedniego i zatrzymanie nakrętki wrzeciona są kluczowe. Prace serwisowe muszą być wykonywane przez autoryzowanego dealera.

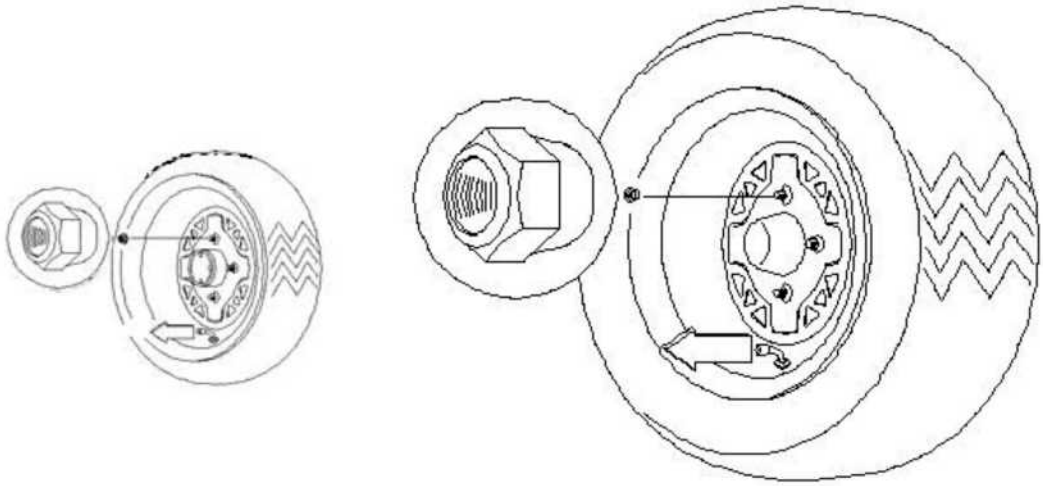

Nakrętki stożkowe: zamontować ze stożkiem w stronę koła.

15. KONSERWACJA

Regulacja sprężyny tylnej

Tylna sprężyna amortyzatora jest regulowana poprzez obracanie regulatora w kierunku wymaganym do zwiększenia lub zmniejszenia napięcia sprężyny.

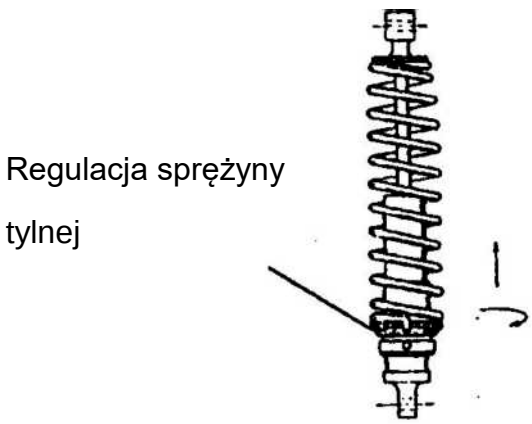

15. KONSERWACJA

Obsługa filtra powietrza

1. Poluzować śruby i zdjąć pokrywę filtra
2. Wyjąć wkład filtra powietrza.
   Skontrolować: w razie uszkodzenia, wymienić.

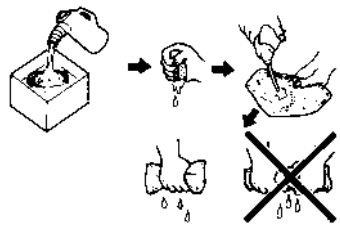

3. Oczyścić: Zanurzyć wkład w rozpuszczalniku, wycisnąć go kilkakrotnie, zawinąć w suchą tkaninę i ponownie wycisnąć, aby usunąć pozostały rozpuszczalnik. Nigdy nie skręcać wkładu.

UWAGA

Nie należy stosować rozpuszczalników o niskiej temperaturze zapłonu, takich jak benzyna, do czyszczenia filtra powietrza.

5. Nałożyć kilka kropel oleju silnikowego na wkład i ścisnąć go.
6. Ponownie zamontować wkład i pokrywę filtra.

15. KONSERWACJA

Kontrola układu kierowniczego

Zespół sterujący pojazdu powinien być okresowo sprawdzany pod kątem luźnych śrub i nakrętek. W przypadku znalezienia luźnych śrub i nakrętek należy zlecić ich dokręcenie przez dealera przed jazdą pojazdem.

Kąt pochylenia koła i kąt wyprzedzenia

Kąt pochylenia koła oraz kąt wyprzedzenia nie są regulowane..

OSTRZEŻENIE

Nie próbować regulować cięgna w celu ustawienia zbieżności. Nieprawidłowe ustawienie może spowodować poważne obrażenia ciała lub śmierć. Skontaktować się z dealerem. Zespół dealera został odpowiednio przeszkolony oraz ma odpowiednie narzędzia, aby dokonać ustawień.

Kontrola ustawienia zbieżności

Zalecane ustawienie zbieżności to 1/8”-1/4” (3-6mm) rozbieżności.

1. Ustawić kierownicę w pozycji prostej do przodu i przytrzymać ją w tej pozycji.
2. Zmierzyć wartości dla A i B; wartość A minus B powinna wynosić od 1/16” do 1/8” (1,5 do 3mm).
3. Jeśli pomiar ten wymaga regulacji, należy skontaktować się z dealerem w celu uzyskania pomocy technicznej.

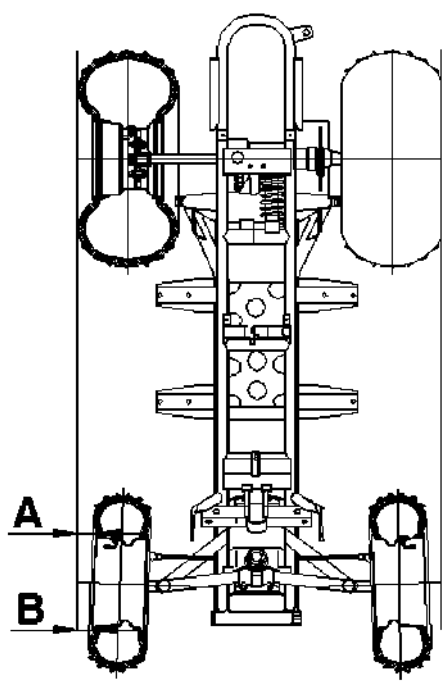

15. KONSERWACJA

Hamulce tylne

OSTRZEŻENIE

Po otwarciu butelki płynu hamulcowego należy zużyć tyle, ile jest konieczne, a reszty się pozbyć. Nie przechowywać ani nie używać częściowo wypełnionej butelki. Płyn hamulcowy jest higroskopijny, co oznacza, że szybko pochłania wilgoć z powietrza. Powoduje to spadek temperatury wrzenia płynu hamulcowego, co może prowadzić do przedwczesnego obniżenia sprawności hamulców i ryzyka poważnych obrażeń.

Hamulec tylny jest hydraulicznym hamulcem tarczowym, który uruchamia się przez naciśnięcie dźwigni z lewej strony kierownicy.
Aby utrzymać układ hamulcowy w dobrym stanie technicznym, zaleca się przeprowadzenie następujących kontroli. Częstotliwość sprawdzania zależy od rodzaju wykonanej jazdy.

- Utrzymywać poziom płynu w zbiornikach pompy hamulcowej w sposób opisany w punkcie „7. Kontrola i funkcje”. Normalne funkcjonowanie membrany polega na tym, że w miarę jak poziom płynu spada, rozszerza się ona w zbiorniku. Jeśli poziom płynu jest niski, a membrana nie jest rozszerzona, sygnalizowany jest wyciek i membrana powinna zostać wymieniona. Zawsze napełniać zbiornik w sposób wskazany, za każdym odkręceniem lub zdjęciem pokrywy, aby zapewnić prawidłowe działanie membrany. Stosować płyn hamulcowy DOT 3.

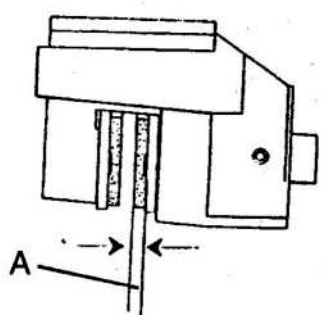

- Sprawdzić układ hamulcowy pod kątem wycieków płynu.
- Sprawdzić, czy hamulec nie jest zbytnio przesunięty lub czy nie ma uczucia gąbczastości.
- Sprawdzić klocki cierne pod kątem zużycia, uszkodzenia i poluzowania.
- Sprawdzić bezpieczeństwo i stan powierzchni tarczy.
- Klocki należy wymieniać, gdy materiał cierny jest zużyty do 3/64” (1mm).(A)

15. KONSERWACJA

Hamulce przednie

Hamulce przednie znajdują się na prawej części kierownicy i obsługuje się je prawą ręką. Hamulce przednie to mechaniczne hamulce bębnowe uruchamiane tylko jedną dźwignią, patrz „7. Kontrola i funkcje”.

Szczęki hamulcowe

- Standardowa grubość okładziny wynosi 5/32” (4mm)
- Szczęki należy wymienić, gdy materiał cierny (okładzina) jest zużyty do 2,5 mm.(a)
- Wymienić komplet szczęk hamulcowych, jeśli którakolwiek jest zużyta do granicy.

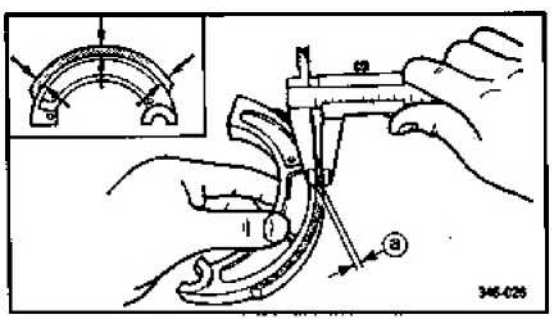

Bęben hamulcowy

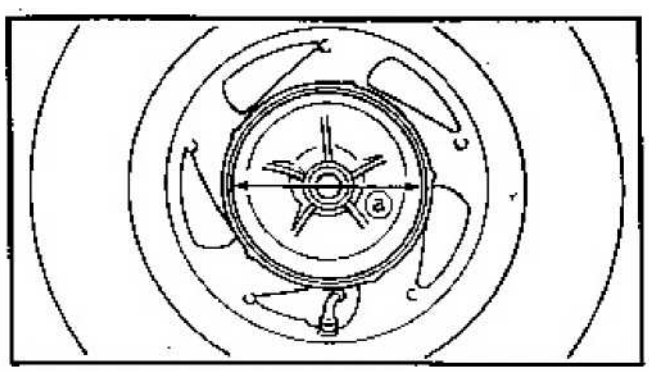

- Standardowa średnica wewnętrzna bębna hamulcowego wynosi 110 mm, granica wynosi 110,5 mm.
  - Zmierzyć średnicę wewnętrzną bębna hamulcowego (a).

  Poza specyfikacją - wymienić piastę.

15. KONSERWACJA

Gaźnik / Regulacja obrotów silnika na biegu jałowym

Jeśli prędkość obrotowa silnika na biegu jałowym nie jest zadowalająca, a wszystkie inne warunki są korzystne, gaźnik może być regulowany w następujący sposób:

1. Rozgrzać silnik, uruchamiając pojazd przez około pięć minut.
2. Przy zaciągniętym hamulcu postojowym.
3. Wyregulować śrubę gaźnika regulacji biegu jałowego, wkręcając lub wykręcając aż do osiągnięcia żądanej liczby obrotów na biegu jałowym. Wkręcenie śruby (zgodnie z ruchem wskazówek zegara) powoduje zwiększenie liczby obrotów. Wykręcenie śruby (w kierunku przeciwnym do ruchu wskazówek zegara) powoduje obniżenie liczby obrotów.
4. Standardowe obroty na biegu jałowym wynoszą 1700±10%

Śruba gaźnika regulacji biegu jałowego

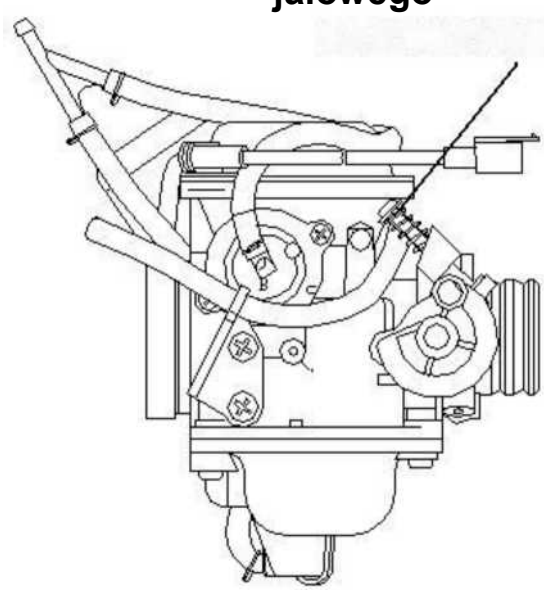

15. KONSERWACJA

Regulacja luzu linki przepustnicy

Luz linki przepustnicy jest regulowany na kierownicy.

1. Śruby ustawić z boku w linii z regulatorem linki, poluzować nakrętkę kontrującą regulatora.
2. Obracać regulator aż do uzyskania luzu od 1/16” do 1/8” (2 do 3mm) na dźwigni. **UWAGA:** Podczas regulacji luzu, ważne jest, aby dźwignię zaciągać i puszczać dźwignię przepustnicy.
3. Dokręcić nakrętkę kontrującą i nasunąć nasuwki ochronne na regulator linki.

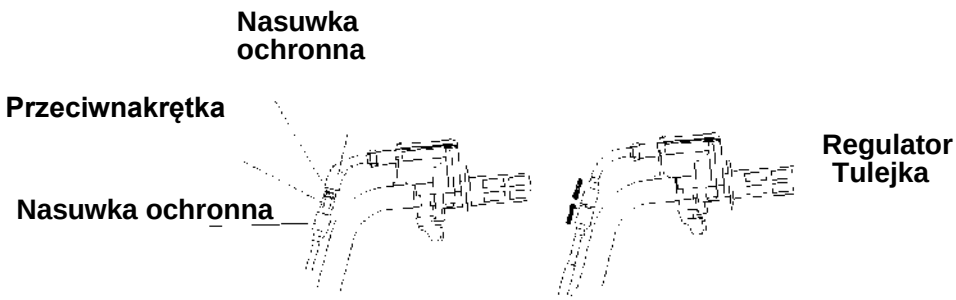

Świece zapłonowe

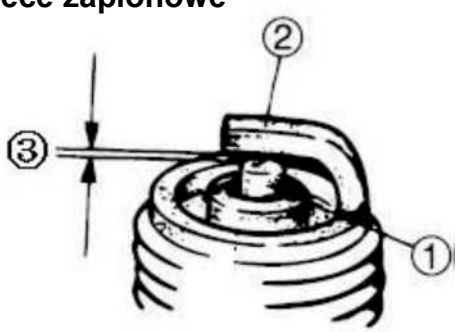

③

Szczelina: 0,6-0,7mm

Inspekcja:

Izolator 1 - Izolator 1
Nieprawidłowy kolor: Wymienić.
Normalny kolor to średni lub jasny brąz.
- Elektroda 2
Zużycie/uszkodzenie: wymienić.
Oczyścić:
Świeca zapłonowa (ze środkiem do czyszczenia świecy zapłonowej lub szczotką drucianą)
Wymiar:
- Szczelina świecy zapłonowej 3
Poza limitem: Wyregulować szczelinę.

15. KONSERWACJA

Usuwanie i wymiana świec zapłonowych

OSTRZEŻENIE

Nigdy nie próbować wyjmować świecy zapłonowej, gdy silnik jest rozgrzany. Układ wydechowy lub silnik mogą doprowadzić do oparzenia, powodując poważne obrażenia ciała.

Wyjąć świecę zapłonową obracając ją w kierunku przeciwnym do ruchu wskazówek zegara.

Odwrócić procedurę montażu świec zapłonowych. Moment dokręcenia do 17 lb/ft (23 Nm).

15. KONSERWACJA

Wymiana oleju i filtra

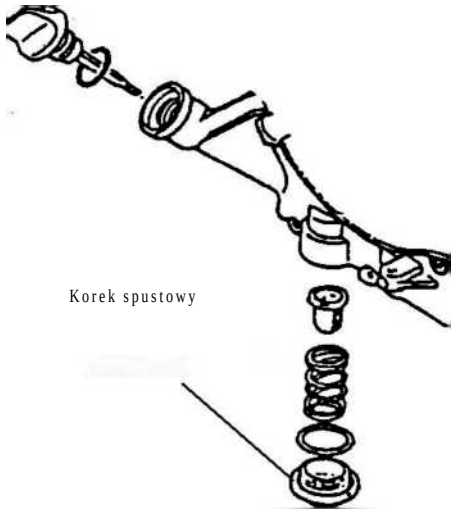

Zalecana częstotliwość wymiany oleju wynosi 30 godzin lub co 3 miesiące, w zależności od tego, co nastąpi wcześniej. Sugerowana częstotliwość wymiany oleju w okresie docierania to 20 godzin lub jeden miesiąc, w zależności od tego, co nastąpi wcześniej. Intensywna eksploatacja wymaga częstszego serwisowania.

Intensywna eksploatacja obejmuje ciągłą pracę w warunkach pyłowych lub na mokrej nawierzchni oraz jazdę w niskich temperaturach.

UWAGA: Intensywna eksploatacja w niskich temperaturach to jazda poniżej 10°F(-12°C) ORAZ JAZDA POMIĘDZY 10°F(-12°C) A 30°F(0°C), gdy większość przejazdów odbywa się z małą prędkością - poniżej 5 mph (8km/h). Przy każdej wymianie oleju należy wymienić filtr oleju.

PRZESTROGA

Olej może być gorący. Nie dopuszczać do kontaktu gorącego oleju ze skórą, ponieważ może to spowodować poważne oparzenia

1. Ustawić pojazd na równej powierzchni, zaciągnąć hamulec postojowy;
2. Uruchomić silnik na dwie lub trzy minuty do rozgrzania, wyłączyć silnik;
3. Oczyścić obszar wokół korka spustowego;
4. Umieścić ociekacz pod skrzynią korbową i wyjąć korek spustowy;
5. Pozwolić, aby cały olej ściekł;
6. Wymienić podkładkę uszczelniającą O-ring korka spustowego;
7. Ponownie zamontować korek spustowy i dokęcić go do 14 lb/ft (19

Nm)

15. KONSERWACJA

Smarowanie przekładni

Korek wlewu oleju przekładni znajduje się po prawej stronie pojazdu. Poziom oleju przekładniowego należy sprawdzać co miesiąc lub co najmniej co 20 godzin, w zależności od tego, co nastąpi wcześniej. Olej przekładniowy powinien być wymieniany corocznie. Prawidłowym środkiem smarnym do przekładni zębatych jest SEA 80W/90GL5.

Procedura zmiany oleju przekładniowego

1. Wykręcić śrubę (1)
2. Wykręcić śrubę (2) i spuścić olej. Zużyty olej należy odpowiednio wyłapać i zutylizować.
3. Oczyścić i ponownie zamontować śrubę (2) z momentem dokręcenia 12-16 lb/ft (17-23Nm)
4. Uzupełnić prawidłowym środkiem smarnym SEA 80W/90GL5 750 ml
5. Oczyścić i ponownie zamontować śrubę (1) z momentem dokręcenia 12-16 lb/ft (17-23Nm)
6. Sprawdzić czy nie ma wycieków.

15. KONSERWACJA

OSTRZEŻENIE

Użytkowanie quada z oponami zużytymi, nieprawidłowo napompowanymi, niestandardowymi lub nieprawidłowo zamontowanymi może mieć wpływ na prowadzenie pojazdu, co może spowodować poważne obrażenia ciała lub śmierć.
Aby zapobiec tego typu sytuacjom, należy stosować wymienione poniżej zabezpieczenia.

Ważne zabezpieczenia

Utrzymywać prawidłowe ciśnienie w oponach zgodnie z poniższymi tabelami. Niewłaściwe napompowanie opon może mieć wpływ na manewrowalność quada.
Nie należy używać niewłaściwych opon. Stosowanie opon o niestandardowym rozmiarze lub typu może mieć wpływ na użytkowanie quada.
Upewnić się, że koła są prawidłowo zamontowane. Nieprawidłowy montaż kół może mieć wpływ na prowadzenie pojazdu i zużycie opon. Procedura demontażu kół.

1. Zatrzymać silnik, zaciągnąć hamulec postojowy.
2. Poluzować lekko nakrętki kół.
3. Podnieść bok pojazdu, umieszczając odpowiednią podpórkę pod ramę podnóżka.
4. Odkręcić nakrętki kół i zdjąć koło.

Ciśnienie w oponach	
przód	tył
35kPa / 5PSI	35kPa / 5PSI

15. KONSERWACJA

Montaż koła

1. Przy zaciągniętym hamulcu postojowym koło należy ustawić we właściwej pozycji na piaście koła. Upewnić się, że trzpień zaworu jest skierowany na zewnątrz, a strzałki obrotowe na oponie w kierunku obrotów.
2. Zamocować nakrętki kół i dokręcić je ręcznie.
3. Opuścić pojazd na ziemię.
4. Dokręcić nakrętki kół zgodnie z tabelą znajdującą się w rozdziale **„15. KONSERWACJA/Moment dokręcenia nakrętek kół”.**

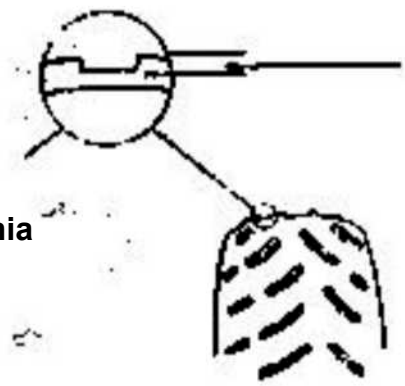

Kontrola opon

Przy wymianie opony należy zawsze używać oryginalnych rozmiarów i typu sprzętu.

Głębokość bieżnika

Zawsze wymieniać opony, gdy głębokość bieżnika jest mniejsza lub równa 1/8” (3 mm). Dane techniczne opon można znaleźć w instrukcji obsługi.

15. KONSERWACJA

Łańcuch

Stosować odpowiednie środki smarne

Nałożyć dokładnie smar do łańcuchów odpowiedniego typu w sprayu wewnątrz i na zewnątrz blaszek i sworzni łańcucha. Przesunąć quada w miarę potrzeb, aby uzyskać dostęp do całego łańcucha.

Przegląd

1. W centralnym punkcie pomiędzy dwoma zębatkami, nacisnąć na i pociągnąć łańcuch, żeby sprawdzić całkowite ugięcie. Jeśli ugięcie jest większe niż 1/2”(12mm), wyregulować łańcuch. Patrz **Regulacja.**
2. Sprawdzić, czy zębatka łańcuchowa nie uległa zużyciu.

Regulator łańcucha

3. Jeżeli zębatki są zużyte, należy wymienić zębatki i łańcuch w

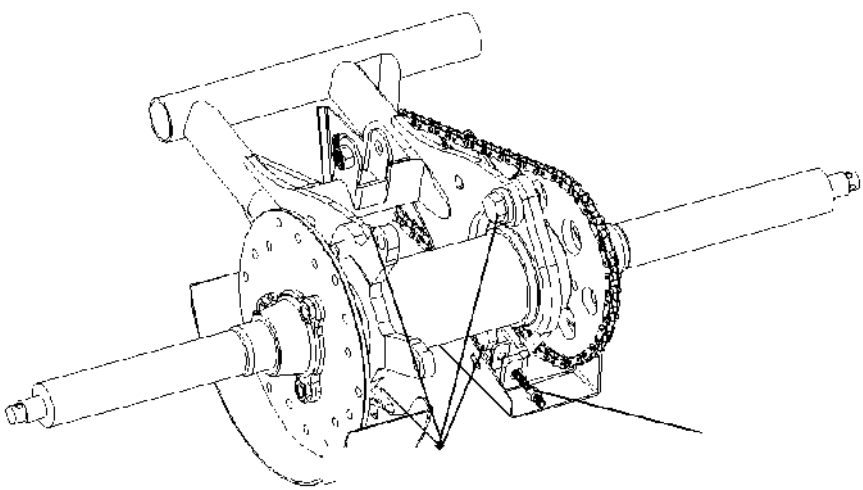

Śruba mocująca

komplecie.

4. Wymienić osłony, jeśli są uszkodzone.

Regulacja

1, Poluzować cztery śruby mocujące (1), ale ich nie wyciągać.

2, Przekręcić regulator łańcucha (2), aby uzyskać ugięcie łańcucha 1/4” (6mm)' do 3/8”'(10mm). Aby naprężyć łańcuch, należy przekręcić regulator łańcucha (2) zgodnie z ruchem wskazówek zegara. W celu poluzowania łańcucha należy przekręcić regulator łańcucha (2) w kierunku przeciwnym do

ruchu wskazówek zegara i przesunąć tylną oś do przodu.

3. Śruby mocujące (1) mocno dokręcić.

Specyfikacje momentu obrotowego: 41-44 lb/ft (55-60 Nm)

4. Sprawdzić ponownie napięcie łańcucha. Patrz **Przegląd.**

15. KONSERWACJA

Usuwanie

1. Obrócić tylne koło, aby umieścić zamek łańcucha (3) w łatwo dostępnym miejscu pomiędzy dwoma zębatkami.
2. Przesunąć zapinkę (1) zamka łańcucha (3) i zdjąć zapinkę i ogniwo zamykające (2).
3. Wysunąć zamek łańcucha i zdjąć łańcuch.

Montaż łańcucha

1. Wsunąć sworznie zamka łańcucha (3) w końce łańcucha, które mają zostać połączone.
2. Wsunąć ogniwo zamykające (2) zamka łańcucha na sworznie.
3. Wsunąć zapinkę (1) na sworznie, aż zapinka zatrzaśnie się pewnie na miejscu.

PRZESTROGA

Zamek łańcucha powinien być zamontowany z otwartym końcem zapinki (1) zwróconym w kierunku przeciwnym do kierunku obrotów łańcucha (4).

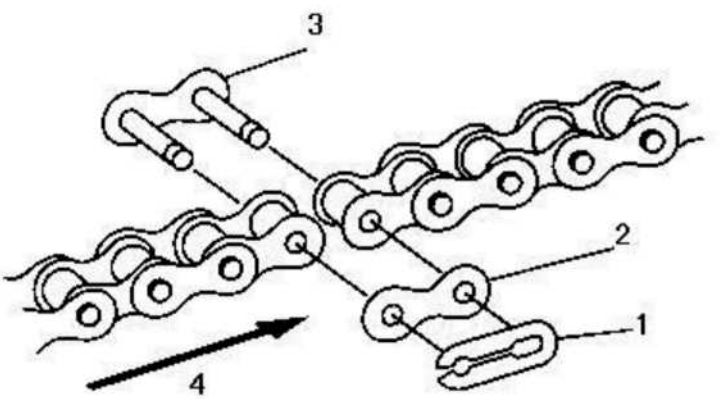

kierunek obrotów łańcucha

15. KONSERWACJA

Wymiana lampy przedniej (jeżeli pojazd jest wyposażony)

OSTRZEŻENIE

Utrzymywać lampy przednie i tylne w czystości. Słabe oświetlenie podczas jazdy może prowadzić do wypadku powodującego poważne obrażenia ciała lub śmierć.

PRZESTROGA

Nie należy serwisować, gdy lampy są gorące. Mogą wystąpić poważne oparzenia. Nie należy dotykać lampy halogenowej gołymi rękoma. Na lampie może pozostać wydzielony łój skórny, który skraca żywotność lampy.

15. KONSERWACJA

Wymiana lampy

Wymiana lampy przedniej

1. Używać żarówki 12V 35W/35W.
2. Obrócić gumową tuleję i wyjąć ją.
3. Obrócić oprawę lampy.
4. Wymienić żarówkę.
5. Zamontować nową żarówkę 12V 35W/35W w żelaznej podstawie lustra odblaskowego i upewnić się, że punkty żarówki pasują do wewnętrznych punktów podstawy.
6. Zamontować ponownie oprawę lampy i gumową tuleję.

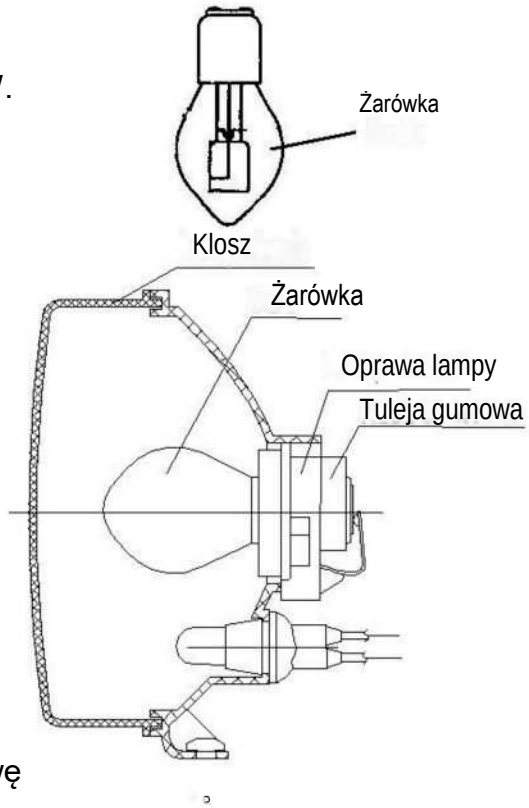

15. KONSERWACJA

Lampa tylna / lampa hamowania Wymiana lampy

Jeśli lampa tylna / lampa hamowania nie działa, żarówka może wymagać wymiany.

1. Zdjąć klosz.
2. Wyjąć żarówkę i wymienić ją na nową, zgodnie z zaleceniem.
3. Sprawdzić, czy lampa tylna / lampa hamowania działa.
4. Ponownie zamontować klosz.

Regulacja świateł drogowych (jeśli pojazd jest wyposażony)

Światła drogowe mogą być regulowane w górę i w dół.

1. Umieścić pojazd na równej powierzchni z lampą przednią w odległości około 25’ (7,6 m) od ściany.
2. Zmierzyć odległość od podłogi do środka lampy i oznaczyć ścianę na tej samej wysokości.
3. Uruchomić silnik i przekręcić przełącznik lampy przedniej na światła drogowe.
4. Zaobserwować punkt skierowania lampy przedniej. Najbardziej intewnsywna część wiązki świateł drogowych powinna być skierowana 2’ (51 mm) poniżej znaku umieszczonego na ścianie w kroku 2. UWAGA: Kierowca musi siedzieć na siedzeniu.
5. Obrócić i przesunąć śrubę, aby ustawić wiązkę w żądanej pozycji.

15. KONSERWACJA

Czyszczenie quada

Utrzymanie quada w czystości wydłuży żywotność różnych komponentów.

Mycie

Nigdy nie używać myjni wysokociśnieniowej; może uszkodzić łożyska kół, uszczelnienia skrzyni biegów, panele nadwozia, hamulce i etykiety ostrzegawcze, a woda może dostać się do silnika lub układu wydechowego.

Najlepszym i najbezpieczniejszym sposobem czyszczenia quada jest zastosowanie węża ogrodowego i wiadra z łagodnym mydłem i wodą. Użyć profesjonalnej rękawicy myjącej, czyścić najpierw górną część nadwozia, a na końcu dolne części. Często płukać wodą i osuszać szmatkami, aby zapobiec powstawaniu plam z wody. **UWAGA:** Jeśli etykiety ostrzegawcze są uszkodzone, należy skontaktować się z dealerem w celu wymiany.

Pokrywanie woskiem

Quad może być woskowany dowolnym nieściernym woskiem samochodowym. Unikać stosowania ostrych środków czyszczących, ponieważ mogą one porysować wykończenie nadwozia.

PRZESTROGA

Niektóre produkty, w tym środki odstraszające owady i chemikalia, uszkadzają powierzchnie plastikowe. Należy zachować ostrożność przy stosowaniu tych produktów na powierzchniach z tworzyw sztucznych.

15. KONSERWACJA

Wskazówki dotyczące przechowywania

PRZESTROGA

Nie uruchamiać silnika w okresie przechowywania. Spowoduje to zniszczenie warstwy ochronnej powstałej w wyniku nałożenia środków konserwujących na okres przechowywania.

Czyszczenie - Wyczyścić dokładnie quada.
Paliwo - Ustawić zawór paliwowy w pozycji „OFF” i całkowicie opróżnić miskę gaźnika.
Uzupełnienie oleju i wymiana filtra - Podgrzać silnik i wymienić olej i filtr.
Filtr powietrza/Czerpnia powietrzna - Skontrolować i wyczyścić lub wymienić wkład filtra powietrza. Oczyścić czerpnię powietrza.
Skontrolować poziomy wszystkich płynów - Skontrolować poziomy następujących płynów i w razie potrzeby wymienić: olej przekładniowy; płyn hamulcowy (wymieniać co dwa lata lub w razie potrzeby, jeśli płyn wygląda na ciemny lub zanieczyszczony).
Konserwacja silnika - Rozpylić lekki olej do cylindra przez otwór świecy zapłonowej.
Sprawdzenie i smarowanie przewodów/Smar - Skontrolować wszystkie przewody i nasmarować.
Konserwacja akumulatora - Wyjąć akumulator i nałożyć smar dielektryczny na śruby zacisków i zaciski. Naładować akumulator.
Miejsce przechowywania/Pokrowce - Ustawić ciśnienie w oponach i bezpiecznie podeprzeć quada z oponami 1-2” (25-50mm) ponad podłożem. Upewnij się, że miejsce przechowywania jest dobrze wentylowane. Przykryć quada specjalnym pokrowcem.
UWAGA: Nie należy stosować tworzyw sztucznych ani materiałów powlekanych. Nie zapewniają one wystarczającej wentylacji, aby zapobiec kondensacji i mogą sprzyjać korozji i utlenianiu.

15. KONSERWACJA

Transport

W przypadku transportu quada należy podjąć następujące kroki.

1. Wyłączyć silnik i wyjąć kluczyk.
2. Ustawić zawór paliwowy w pozycji „OFF” (wył.).
3. Upewnić się, że korek paliwa, korek olejowy i gniazdo są prawidłowo zamontowane.
4. Zawsze mocować ramę quada do transportu za pomocą odpowiednich pasów lub lin.

16. WYKRYWANIE I USUWANIE USTEREK

Kwestie związane z niewłaściwą pracą - stopienie paska

Możliwa przyczyna	Rozwiązanie
Załadunek quada na pickupa lub wysokiej przyczepy	Nigdy nie należy jeździć quadem na stromych stokach o nachyleniu większym niż 15%.
Zaczynając wspinaczkę na strome wzniesienie	Zejść z quada po zaciągnięciu hamulca postojowego i wykonać zawracanie na „trzy”, jak opisano w niniejszej instrukcji.
Jazda z niskimi prędkościami obrotowymi lub niską prędkością jazdy (przy około 3-5MPH/5-8km/h)	Jechać z większą prędkością
Niewystarczające rozgrzanie quada wystawionego na działanie niskich temperatur otoczenia.	Rozgrzewać silnik co najmniej 5 min. Pasek stanie się bardziej elastyczny i zapobiegnie jego stopieniu.
Powolne i słabe włączanie sprzęgła.	Szybkie, efektywne wykorzystanie przepustnicy dla efektywnej pracy.
Utknięcie w błocie lub śniegu.	Wyłączyć silnik i zejść z pojazdu, wyciągnąć quada z błota.

Słabnięcie akumulatora

Możliwa przyczyna	Rozwiązanie
Uruchamianie uszkodzonego silnika przez długi czas	Patrz „8. URUCHAMIANIE SILNIKA” i sprawdzić układ paliwowy/powietrzny/zapłonowy/kompresji
Włączyć przełącznik główny (klucz) podczas parkowania quada	Przy wyłączaniu silnika należy natychmiast wyłączyć główny przełącznik (kluczyk)

16. WYKRYWANIE I USUWANIE USTEREK

UWAGA:
Poniższe wskazówki dotyczące rozwiązywania problemów nie obejmują wszystkich możliwych przyczyn problemów. Powinny one jednak być pomocne jako przewodnik w wykrywaniu i usuwaniu usterek. W celu dokonania kontroli, regulacji i wymiany części należy zapoznać się z odpowiednią procedurą opisaną w niniejszej instrukcji. Regulacja i wymiana musi być dokonana przez dealera.

AWARIA ROZRUCHU/TRUDNY ROZRUCH

SYSTEM PALIWOWY

Zbiornik paliwa

•Puste
•Zatkany otwór odpowietrznik zbiornika paliwa
•Paliwo pogorszonej jakości lub paliwo zawierające wodę lub materiał obcy

Gaźnik

•Paliwo pogorszonej jakości lub paliwo zawierające wodę lub materiał obcy
•Zatkana dysza paliwowa
•Zatkane przewody powietrza
•Nieodpowiednie ustawienie śruby
•Zatkane przewody powietrza
•Nieodpowiednio uszczelnione gniazdo
•Nieodpowiednio wyregulowany poziom paliwa
•Zatkana dysza rozruchowa
•Zassane powietrze

Automatyczne urządzenie rozruchowe

•Awaria ruchomego trzpienia rozrusznika
•Awaria elementu woskowego

Filtr powietrza

•Zatkany wkład filtra powietrza
•Nieodpowiednie ustawienie filtra

SYSTEM KOMPRESJI

Cylinder i głowica cylindra

•Poluzować świecę zapłonową
•Poluzować głowicę cylindra
•Przerwana uszczelka głowicy
•Przerwana uszczelka cylindra
•Zużyty, uszkodzony lub zatarty cylinder

Tłok i głowica cylindra

•Zużyty tłok
•Zużyty lub złamany pierścień tłokowy
•Zatarty pierścień tłokowy
•Zatarty lub uszkodzony tłok

System zaworów

•Nieodpowiednio wyregulowany luz zaworowy
•Nieodpowiednie uszczelnienie zaworu
•Nieodpowiednie połączenie zaworu z gniazdem zaworu
•Nieodpowiednie ustawienie rozrządu
•Uszkodzona sprężyna
•Zatarty zawór

16. WYKRYWANIE I USUWANIE USTEREK

UKŁAD ZAPŁONOWY

Akumulator

•Niewłaściwie naładowany akumulator

•Wadliwy akumulator

Bezpiecznik
•Spalony, niewłaściwe podłączenie

Świeca zapłonowa

•Nieodpowiednia szczelina na świecy

•Zużyte elektrody
•Przewód między zaciskami uszkodzony

•Nieodpowiedni zakres cieplny

•Wadliwy kapturek świecy zapłonowej

Cewka zapłonowa

•Uszkodzone lub zwarte uzwojenie pierwotne/ wtórne

•Uszkodzony przewód wysokiego napięcia
•Uszkodzony korpus cewki zapłonowej

Układ zapłonowy

•Wadliwe urządzenie zapłonowe

•Wadliwa cewka niskiego napięcia

•Uszkodzony wpust czółenkowy iskrownika

Przełącznik

•Uszkodzony wyłącznik główny

•Uszkodzony przełącznik zatrzymania silnika

•Uszkodzony wyłącznik hamulcowy

Okablowanie

•Poluzować zacisk akumulatora

•Luźne złącze łącznika

•Nieodpowiednie uziemienie

•Uszkodzona wiązka elektryczna

SŁABE OSIĄGI PRĘDKOŚCI OBROTOWEJ NA BIEGU JAŁOWYM

Gaźnik

•Luźna lub zatkana dysza paliwowa

•Uszkodzone złącze gaźnika

•Nieodpowiednio dokręcony gaźnik

•Obejma węża gaźnika

•Nieodpowiednio wyregulowana prędkość obrotowa biegu jałowego (Śruba paliwowa),(Śruba zatrzymująca przepustnice)

•Nieodpowiednio wyregulowany przewód przepustnicy

•Gaźnik zalany

Automatyczne urządzenie rozruchowe

•Niesprawny ruchomy trzpień rozrusznika
•Nieodpowiednia praca elementu woskowego

Filtr powietrza

•Zatkany wkład filtra powietrza

Układ zapłonowy

•Wadliwa świeca zapłonowa

•Wadliwy przewód wysokiego napięcia

•Uszkodzone urządzenie zapłonowe

•Wadliwa cewka niskiego napięcia

•Wadliwa cewka zapłonowa

System zaworów

•Nieodpowiednio wyregulowany

•Luz zaworowy

16. WYKRYWANIE I USUWANIE USTEREK

SŁABE OSIĄGI PRĘDKOŚCI OBROTOWEJ ŚREDNIEJ I WYSOKIEJ

Gaźnik

•Nieodpowiednio wyregulowany poziom paliwa •Zatkana dysza główna
•Zatkana lub luźna dysza paliwowa

Filtr powietrza

•Zatkany wkład filtra powietrza

SŁABE OSIĄGI PRĘDKOŚCI

Układ zapłonowy

•Zabrudzona świeca zapłonowa

•Nieodpowiedni zakres cieplny

•Wadliwe urządzenie zapłonowe

•Wadliwa cewka niskiego napięcia

Układ paliwowy

•Zatkany otwór odpowietrznik zbiornika paliwa •Zatkany wkład filtra powietrza

•Zatkana dysza
•Nieodpowiednio wyregulowany poziom paliwa

•Nieodpowiednie ustawienie węża odprowadzenia powietrza z gaźnika

System kompresji

•Zużyty cylinder

•Zużyty lub zatarty pierścień tłokowy

•Uszkodzona uszczelka głowicy cylindra

•Uszkodzona uszczelka głowicy

•Nagromadzony nagar

•Nieodpowiednio wyregulowany luz zaworowy

•Nieodpowiednie połączenie zaworu z gniazdem zaworu

•Wadliwe ustawienie rozrządu

Sprzęgło
•Patrz sekcja „SPRZĘGŁO SIĘ ŚLIZGA/NIE ZOSTAJE ZWOLNIONE”
Olej silnikowy
•Nieodpowiedni poziom oleju (niski lub wyższy poziom oleju)
Układ zapłonowy
•Wadliwa świeca zapłonowa
•Wadliwy przewód wysokiego napięcia
•Wadliwe urządzenie zapłonowe
•Wadliwa cewka niskiego napięcia
•Wadliwa cewka zapłonowa
•Nieodpowiednio wyregulowany luz zaworowy

16. WYKRYWANIE I USUWANIE USTEREK

PRZEGRZEWANIE LUB WYCHŁADZANIE

System zapłonowy

•Niewłaściwa szczelina świecy zapłonowej
•Nieodpowiedni zakres cieplny świecy zapłonowej
•Wadliwe urządzenie zapłonowe

Układ paliwowy

•Nieodpowiednie ustawienie gaźnika
•Nieodpowiednia regulacja poziomu paliwa
•Zatkany wkład filtra powietrza

System kompresji

•Duże nagromadzenie nagaru
•Nieodpowiednio wyregulowany rozrząd
•Nieodpowiednio wyregulowany luz zaworu

Ciśnienie oleju silnikowego

•Nieprawidłowy poziom oleju silnikowego
•Nieodpowiednia jakość oleju silnikowego (wysoka lepkość)
•Niska jakość oleju silnikowego

Układ hamulcowy

•Hamulec nie zwalnia się całkowicie

Układ chłodzenia powietrzem

• Zaczepione chwasty i nasiona na wentylatorze chłodzącym

16. WYKRYWANIE I USUWANIE USTEREK

WADLIWE SPRZĘGŁO

SILNIK PRACUJE, A QUAD NIE JEŹDZI

Pasek klinowy

•Zużyty/zgięty/ślizga

Krzywka, wodzik

•Zużyty/uszkodzony

Sprężyna kompresyjna

•Uszkodzenie

Narzędzia

•Uszkodzenie

SŁABE OSIĄGI PRĘDKOŚCI OBROTOWEJ

Pasek klinowy

•Zużyty

•Tłusty pasek klinowy

Waga wałka

•Zużycie/nieprawidłowe działanie

•Pierwotne/wtórne/koło pasowe

ŚLIZGAJĄCE SIĘ SPRZĘGŁO

Sprężyna sprzęgła

•Zużyta/uszkodzona

Klocek cierny sprzęgła

•Zużyty/uszkodzony

Pierwotne koło pasowe ślizga się

•Zatarte

SŁABE URUCHAMIANIE

SKUTECZNOŚĆ

Pasek klinowy

•Ślizgający/tłusty pasek klinowy

Pierwotne koło pasowe ślizga się

•Nieodpowiednie działanie

•Uszkodzenie

•Sprężyna kompresyjna

Wtórne koło pasowe ślizga się

•Nieodpowiednie działanie

Wyrobiony rowek kołka

•Zużyty kołek prowadzący

Klocek cierny sprzęgła

•Zużyty/ wykrzywiony

WADLIWY HAMULEC

SŁABY EFEKT HAMOWANIA

•Zużyte łożysko piasty przedniej

•Zużyte klocki hamulcowe lub okładziny

•Zużyta tarcza hamulcowa lub bęben

•Powietrze w płynie hamulcowym

•Cieknący płyn hamulcowy

•Wadliwy zestaw pompy hamulcowej

•Uszkodzony zestaw uszczelnienia zacisku

•Poluzować śrubę łączącą

•Uszkodzony wąż hamulcowy

•Tłusty klocek hamulcowy lub okładzina

•Tłusta tarcza lub bęben hamulcowy

17. Narzędzie

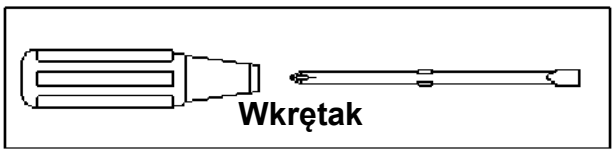

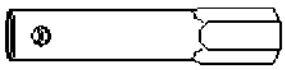

Skrzynka na świece zapłonowe

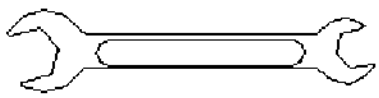

Klucz (8,10 mm)

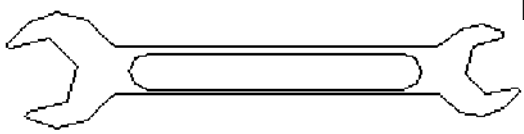

Klucz (12. ,14mm)

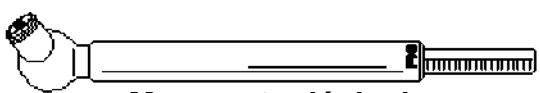

Manometr ciśnienia w oponach
(w gestii dealera)

18. SPECYFIKACJA

18. SPECYFIKACJA

Pojemności			
Pojemność zbiornika paliwa		10L	2.64U.S.Gal
Pojemność zbiornika oleju silnikowego		1050 ml	0.92Quarts
Promień skrętu		2150mm	84,6 cali
Wysokość		950mm	37,4 cali
Długość		1815mm	71,5 cali
Szerokość		1038mm	41 cali
Wysokość siedziska		800mm	31,5 cali
Rozstaw osi		1110mm	43,7 cali
Waga sucha		190kg	419 lb
Nośność (łączne obciążenie użytkowe i ładowność)		109kg	240 lb
Układ napędowy			
Układ napędowy		Przekładnia bezstopniowa	
Opona przednia		21x7-10	
Opona tylna		22x10-10	
Ciśnienie w oponach (przód)		35kPa	5PSI
Ciśnienie w oponach (tył)		35kPa	5PSI
Układ hamulcowy			
Hamulec roboczy	Hamulec przedni	Mechaniczny bębnowy	
	Hamulce tylne	Hydrauliczny tarczowy	
Hamulec postojowy	Hamulec przedni	Blokada mechaniczna	
	Hamulce tylne	Blokada hydrauliczna	

18. SPECYFIKACJA

Silnik	
Typ silnika	4-suwowy, jednocylindrowy, OHC
	LH1P57FJ
Srednica x Skok	57mm x 57,8 mm
Pojemność skokowa	147,5ml
Gaźnik	CVKfor157
System rozrusznikowy	Elektryczny rozrusznik
Chłodzenie silnika	Chłodzenie powietrzem
System smarowania	System mokrej miski olejowej
Układ zapłonowy	CDI
Typ świec zapłonowych	C7HSA

Elektryczna	Sprzętowa
Akumulator	12V 8Ah
Lampa przednia	12V 35W/35W
Swiatło hamowania/tylne	12V LED

19. SCHEMAT

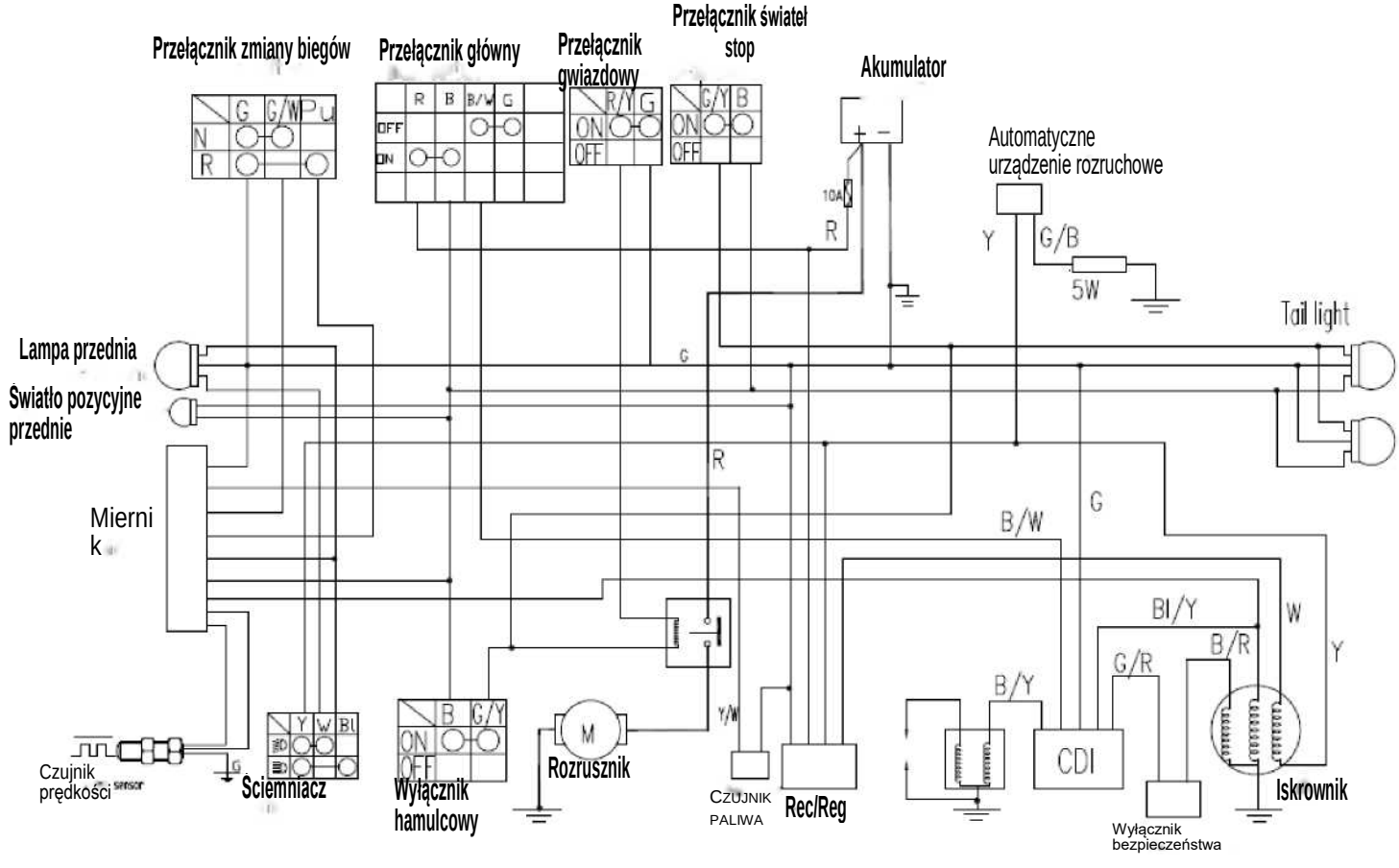
Przełącznik zmiany biegów
Przełącznik główny
Przełącznik gwiazdowy
Przełącznik świateł stop
Akumulator
Automatyczne urządzenie rozruchowe
Tail light
Lampa przednia
Światło pozycyjne przednie
Miernik
Czujnik prędkości
Sciemniacz
Wyłącznik hamulcowy
Rozrusznik
Czujnik paliwa
Rec/Reg
CDI
Wyłącznik bezpieczeństwa
Iskrownik
10A
5W
OFF
ON